FUJI

コンクリート製品

日本産業規格表示認証工場

富士コンクリート工業株式会社

コンクリート事業部 〒509-3505　高山市 一之宮町 1119
TEL 0577-53-3939 FAX 0577-53-3206
E-Mail con@kankyo-fuji.com

本　社 〒506-0001 高山市 冬頭町 1450-6
TEL 0577-32-4322 ㈹ FAX 0577-32-4397

目　　次

道路用製品	落ちふた式Ｕ形側溝及び蓋　１種（歩道用）３種（Ｔ－２５）	２～４
	ＰＵ３型横断側溝（ノンスリップグレーチング付Ｔ－２５）	５
	上ぶた式Ｕ形側溝　本体・１種　蓋・１種２種（Ｌ =600）	６～７
	上ぶた式Ｕ形側溝　本体・１種　蓋・１種２種（Ｌ =1000）	８～９
	鉄筋コンクリートＵ形側溝　片厚・両厚　本体　蓋	１０～１２
桝　　類	ＰＵ桝	１３
	鉄筋コンクリートＵ形用　分水桝・屈折桝	１４
	公団桝	１５
	雨水桝	１６
	下水用溜桝　歩道用平板	１７
集　水　桝	工場生産によるプレキャスト集水桝	１８
車　止　め	パーキングブロック	１９
可変自由勾配側溝	ＶＳ側溝・縦断用　本体（Ｔ－２５）蓋（歩道用・車道用）	２０～２２
擁　　壁	Ｌ型擁壁　宅地用（建設大臣認定製品）　一般宅地用（標準タイプ）	２３～２４
Ｌ形側溝	コンクリートＬ形及び鉄筋コンクリートＬ形（基本・すりつけ用・集水用Ｌ型）	２５～２６
境界ブロック	コンクリート境界ブロック（片面・両面歩車道境界・曲線用歩車道）	２７
	歩車道境界ブロック（Ⅰ型・Ⅱ型・スクリーン・特殊乗入）地先境界ブロック	２８～２９
	岐阜県型　ベース付き両面歩車道境界ブロック（基本・水抜・斜・乗入）	３０
側　溝　蓋	鉄筋コンクリート側溝蓋（Ｃ１型・Ｃ２型・Ｃ３型・Ｃ７型・Ｋ１型）	３１～３２
杭・柵類	鉄筋コンクリート境界杭（岐阜県・市町村・彫込）ＪＲ規格柵垣柱）	３３～３４
	コンクリート丸杭及び柵板	３５
基礎ブロック	基礎ブロック	３６
農業土木用	鉄筋コンクリートベンチフリューム（ＢＦ１種・２種）	３７～３８
	鉄筋コンクリートベンチフリューム　横断暗渠・蓋（Ｔ－１４）	３９～４０
	鉄筋コンクリートベンチフリューム　進入路蓋（Ｔ－５）	４１
	鉄筋コンクリートベンチフリューム用　分水桝・屈折桝	４２
	鉄筋コンクリート角落し（４５０型・７５０型・制水板）	４３
管渠用製品	ヒューム管	４４
積ブロック	岐阜県統一型土木用コンクリート積ブロック	４５～４６
	積ブロック　組合せ法長早見表	４７

※Ⓕ＝富士コンクリート自社製品となります

※仕入製品はメーカーによって寸法が異なる場合がございます

落ちふた式U形側溝（本体）1種（歩道用）Pu 2

JIS A 5372

断面図

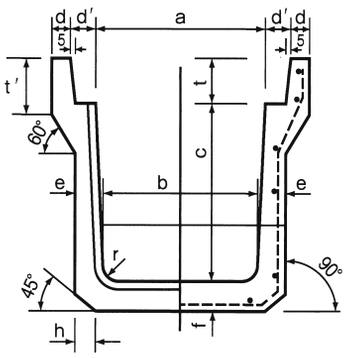

平面図

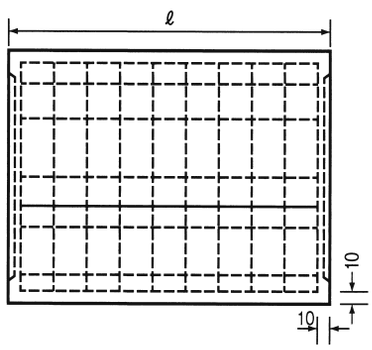

呼び名	寸法 (m/m)												全幅	全高	標準重量 (kg)/本	
	a	b	c	d	d'	e	f	h	t	t'	r	ℓ				
250	250	230	250	40	55	55	55	20	90	120	50	2,000	440	395	289	
300A	300	280	300	40	55	60	60	20	95	120	50	2,000	490	455	348	
300B	300	270	400	40	55	65	65	20	95	120	50	2,000	490	560	422	Ⓕ
300C	300	260	500	40	55	70	70	20	95	120	50	2,000	490	665	501	
400A	400	370	400	40	55	65	65	20	110	135	50	2,000	590	575	459	
400B	400	360	500	40	55	70	70	20	110	135	50	2,000	590	680	541	
500A	500	460	500	45	60	70	70	20	125	150	50	2,000	710	695	602	
500B	500	450	600	45	60	75	75	20	125	150	50	2,000	710	800	693	

※　L＝1,000 もあります。

落ちふた式U形側溝（蓋）1種　Pc 3

JIS A 5372

断面図

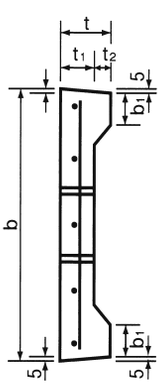

平面図

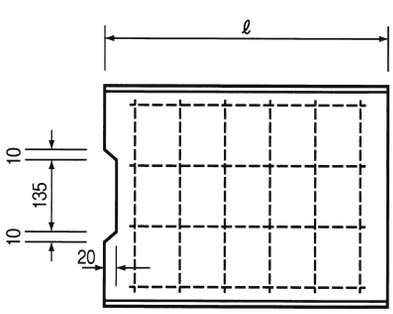

呼び名	寸法 (m/m)						標準重量 (kg)/枚	
	b	b_1	t	t_1	t_2	ℓ		
250	362	50	90	55	35	500	27	
300	412	51	95	55	40	500	35	Ⓕ
400	512	51	110	65	45	500	47	
500	622	56	125	75	50	500	65	

※Ⓕ＝富士コンクリート自社製品となります

落ちふた式U形側溝（本体）3種　Pu 3

JIS A 5372

断面図

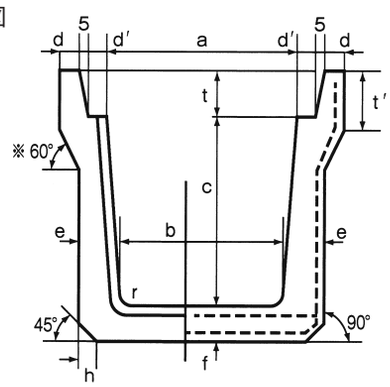

平面図

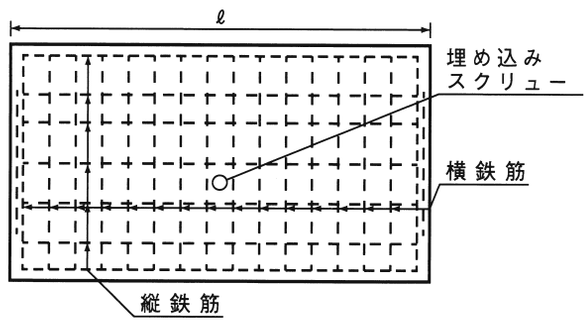

呼び名	寸法 (m/m)												全幅	全高	標準重量 (kg)/本	
	a	b	c	d	d'	e	f	h	t	t'	r	ℓ				
250	250	230	250	45	55	65	65	30	90	120	50	2,000	460	405	333	Ⓕ
300A	300	280	300	50	55	70	70	30	95	140	50	2,000	520	465	419	Ⓕ
300B	300	270	400	50	55	70	70	40	95	140	50	2,000	520	565	471	Ⓕ
300C	300	260	500	50	55	80	80	40	95	140	50	2,000	520	675	584	Ⓕ
400A	400	370	400	55	55	70	70	40	110	140	50	2,000	630	580	516	Ⓕ
400B	400	360	500	55	55	80	80	40	110	140	50	2,000	630	690	634	
500A	500	460	500	60	60	80	80	40	125	155	50	2,000	750	705	685	Ⓕ
500B	500	450	600	60	60	90	90	40	125	175	50	2,000	750	815	837	

※　L＝1,000 もあります。

落ちふた式U形側溝（蓋）3種　Pc 4

JIS A 5372

断面図

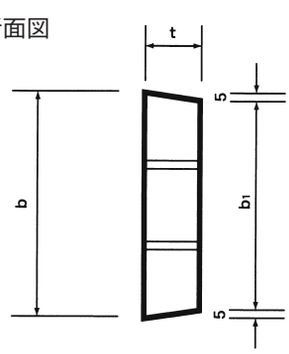

平面図

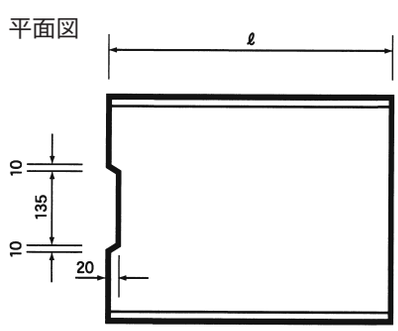

呼び名	寸法 (m/m)				標準重量 (kg)/枚	
	b	b 1	t	ℓ		
※ 200	302	292	80	500	30	
250	362	352	90	500	37	Ⓕ
300	412	402	95	500	45	Ⓕ
400	512	502	110	500	65	Ⓕ
500	622	612	125	500	91	Ⓕ
※ 600	732	722	130	500	111	

※はＪＩＳ規格外品

※Ⓕ＝富士コンクリート自社製品となります

落ちふた式U形側溝（本体）３種　特殊サイズ

断面図

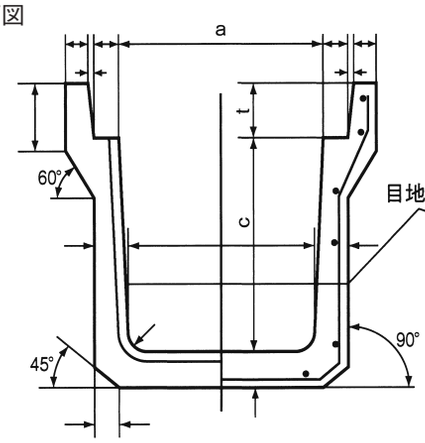

側面図

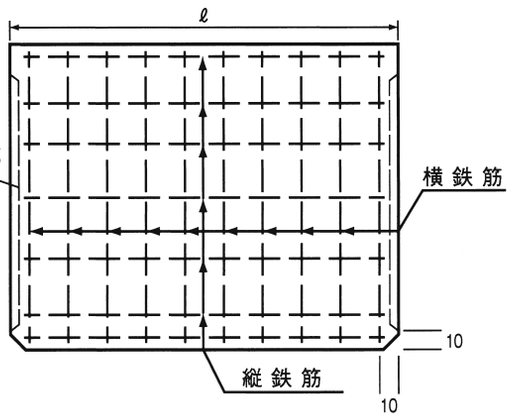

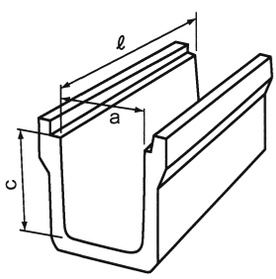

呼び名	寸法（m/m）			参考重量 (kg)/本	
	a	c	ℓ		
※ 200	200	200	2,000	246	
250（A）	250	250	2,000	327	
※ 250 B	250	300	2,000	355	
※ 250 C	250	350	2,000	388	
※ 250 D	250	400	2,000	429	
※ 250 E	250	450	2,000	464	
※ 250 F	250	500	2,000	506	
※ 250 G	250	550	2,000	543	
300 A	300	300	2,000	410	
300 B	300	400	2,000	451	
300 C	300	500	2,000	570	
※ 300 D	300	600	2,000	634	
※ 300 E	300	700	2,000	725	
※ 300 F	300	800	2,000	819	
※ 300 G	300	900	2,000	915	
※ 300 H	300	1,000	2,000	1,101	
400 A	400	400	2,000	504	
400 B	400	500	2,000	611	
※ 400 C	400	600	2,000	745	
※ 400 D	400	700	2,000	842	
※ 400 E	400	800	2,000	944	
※ 400 F	400	900	2,000	1,081	
※ 400 G	400	1,000	2,000	1,193	
※ 400 H	400	1,100	2,000	1,380	
500 A	500	500	2,000	685	
500 B	500	600	2,000	828	
※ 500 C	500	700	2,000	924	
※ 500 D	500	800	2,000	1,030	
※ 500 E	500	900	2,000	1,142	
※ 500 F	500	1,000	2,000	1,332	
※ 500 G	500	1,100	2,000	1,462	
※ 500 H	500	1,200	2,000	1,665	
600 A	600	600	2,000	879	

・※はJIS規格外品　　・ℓ＝1,000もございます
・防音ゴム付きもできます
・特殊サイズとなりますので、詳細図面を取り寄せます

ＰＵ３型横断側溝（ノンスリップグレーチング付　Ｔ－25）

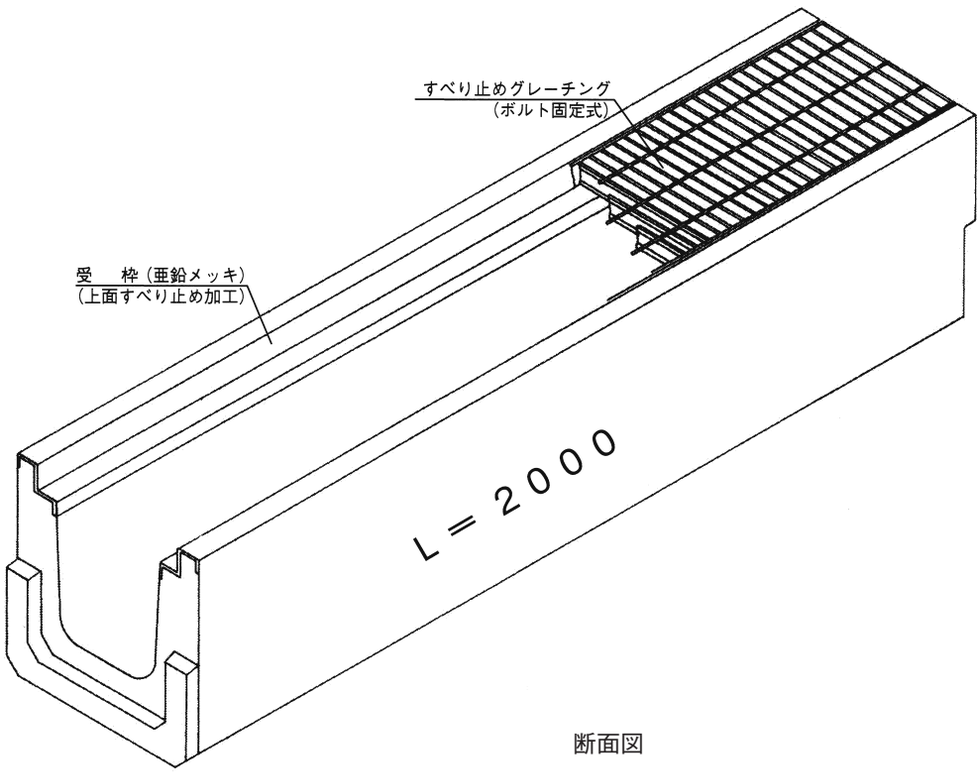

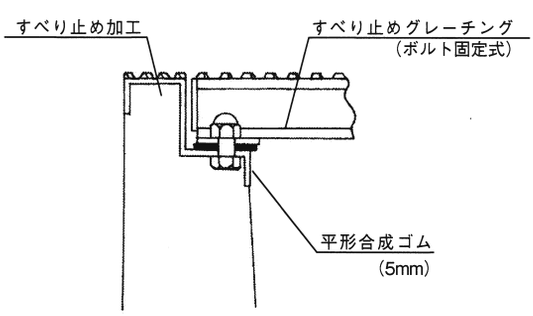

断面図

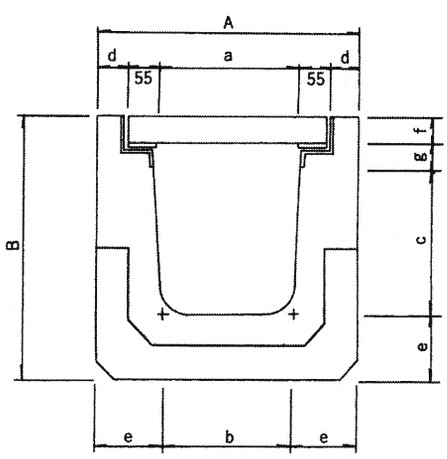

呼び名	全幅	全高	a	b	c	d	e	f	g	参考重量(kg)/本	
250　× 2000	460	455	250	230	250	50	115	55	35	586	Ⓕ
300A × 2000	520	515	300	280	300	55	120	61	34	705	Ⓕ
300B × 2000	520	620	300	270	400	55	125	61	34	835	
300C × 2000	520	725	300	260	500	55	130	61	34	985	
400A × 2000	630	640	400	370	400	60	130	71	39	951	Ⓕ
400B × 2000	630	745	400	360	500	60	135	71	39	1,097	
500A × 2000	750	770	500	460	500	70	145	81	44	1,291	
500B × 2000	750	870	500	460	600	70	145	81	44	1,421	

・上記サイズ以外の場合もご相談下さい
・細目グレーチングもご相談下さい

※Ⓕ＝富士コンクリート自社製品となります

日本産業規格　JIS A 5372

上ぶた式U形側溝（本体）1種

（主として道路の側溝として用いる鉄筋コンクリートのU形で長さℓが600mmのもの）

断面図

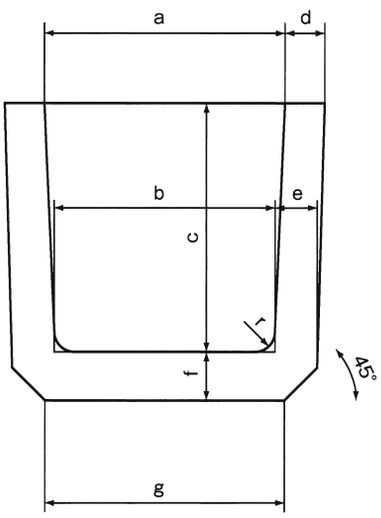

側面図

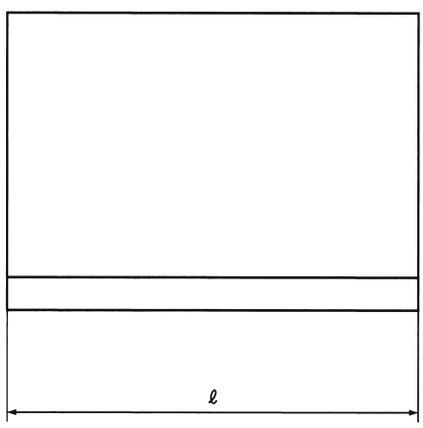

注　用心鉄筋は、呼び名600のU形についてだけ入ります

呼び名	寸法（m/m）									全幅	全高	標準重量（kg）/本	
	a	b	c	d	e	f	g	r	ℓ				
150	150	140	150	30	35	35	160	30	600	210	185	24	
180	180	170	180	35	40	40	190	50	600	250	220	34	
240	240	220	240	45	50	50	240	50	600	330	290	55	
300 A	300	260	240	50	60	60	300	50	600	400	300	70	
300 B	300	260	300	50	60	60	300	50	600	400	360	79	
300 C	300	260	360	50	60	65	300	50	600	400	425	92	
360 A	360	310	300	50	65	65	360	50	600	460	365	90	
360 B	360	310	360	50	65	65	360	50	600	460	425	100	
450	450	400	450	55	70	70	430	70	600	560	520	134	
600	600	540	600	70	80	80	600	70	600	740	680	209	

日本産業規格　JIS A 5372

上ぶた式U形側溝（蓋）

1種（輪荷重を受けないもの）
2種（約4tfの輪荷重に耐えるもの）

断面図

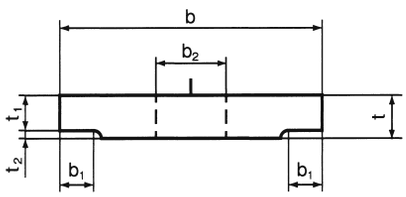

側面図

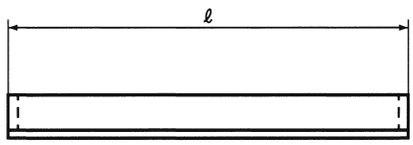

平面図

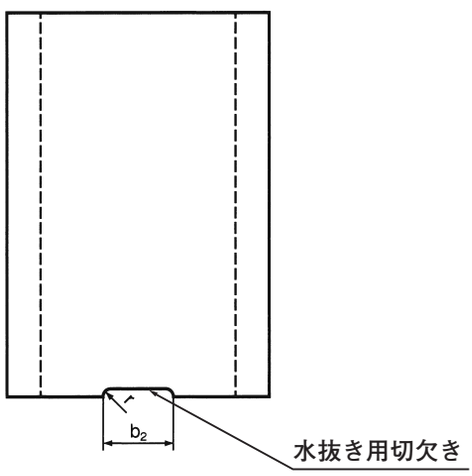

	呼び名	寸法（m/m）								標準重量(kg)/枚	
		b	b1	t	t1	t2	ℓ	r	b2		
一種	150	210	35	35	30	5	600	15	75	10	
	180	250	40	40	35	5	600	15	75	14	
	240	330	50	45	40	5	600	15	90	20	
	300	400	55	60	50	10	600	15	100	32	
	360	460	55	65	55	10	600	18	120	41	
	450	560	60	70	60	10	600	18	120	54	
	600	740	75	75	65	10	600	18	150	77	
二種	150	210	35	90	80	10	600	15	75	26	
	180	250	40	90	80	10	600	15	75	31	
	240	330	50	100	85	15	600	15	90	44	
	300	400	55	100	85	15	600	15	100	54	
	360	460	55	100	85	15	600	18	120	63	
	450	560	60	120	100	20	600	18	120	92	
	600	740	75	150	130	20	600	18	150	153	

日本産業規格　JIS A 5372

上ぶた式U形側溝（本体）1種

（主として道路の側溝として用いる鉄筋コンクリートのU形で長さℓが1000mmのもの）

断面図

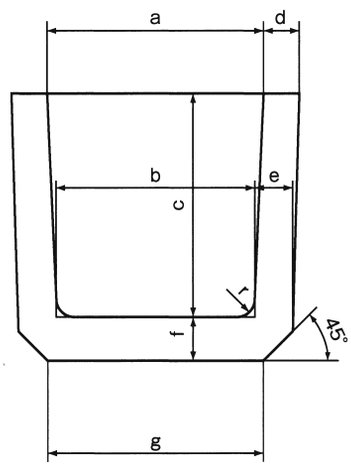

側面図

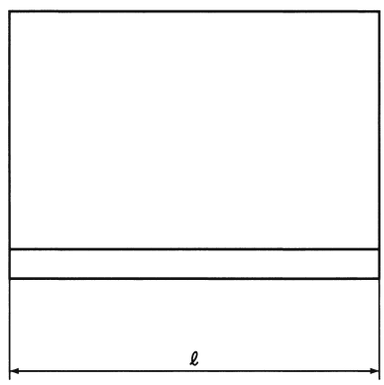

注　用心鉄筋は、呼び名600のU形についてだけ入ります

備考　本体の寸法ℓが1000mmの場合は端面に目地用の切り欠きを付けます

呼び名	寸法（m/m）								全幅	全高	標準重量(kg)/本	
	a	b	c	d	e	f	g	ℓ				
※100	100	90	100	25	30	25	110	1,000	150	125	24	
※120	120	110	120	30	35	35	150	1,000	180	155	32	
150	150	140	150	30	35	35	160	1,000	210	185	40	
180	180	170	180	35	40	40	190	1,000	250	220	55	Ⓕ
240	240	220	240	45	50	50	240	1,000	330	290	92	Ⓕ
300 A	300	260	240	50	60	60	300	1,000	400	300	115	Ⓕ
300 B	300	260	300	50	60	60	300	1,000	400	360	125	Ⓕ
300 C	300	260	360	50	60	65	300	1,000	400	425	150	
360 A	360	310	300	50	65	65	360	1,000	460	365	149	
360 B	360	310	360	50	65	65	360	1,000	460	425	165	Ⓕ
※400	400	350	400	55	65	65	400	1,000	510	465	185	Ⓕ
450	450	400	450	55	70	70	430	1,000	560	520	214	Ⓕ
※500	500	450	500	55	70	70	490	1,000	610	570	280	Ⓕ
※550	550	490	550	65	75	75	550	1,000	680	625	300	
600	600	540	600	70	80	80	600	1,000	740	680	320	Ⓕ

※印は、日本産業規格外品です

※Ⓕ＝富士コンクリート自社製品となります

日本産業規格外のＵ形用蓋

上ぶた式U形側溝（蓋）

１種（輪荷重を受けないものでJIS規格にないサイズのもの）

２種（約４tf の輪荷重に耐えるものでJIS規格にないサイズのもの）

断面図

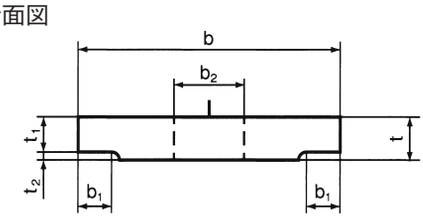

側面図

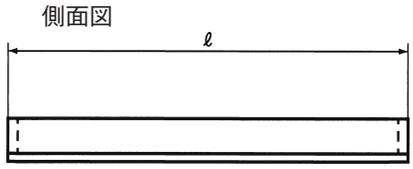

平面図

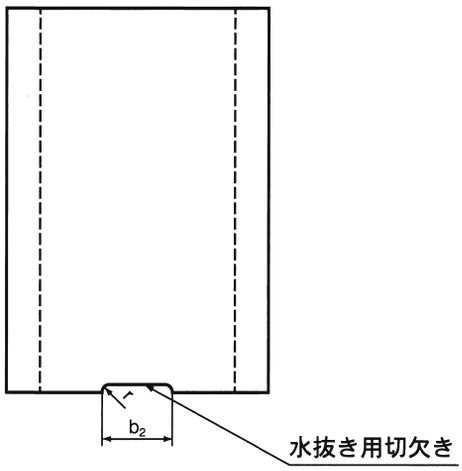

	呼び名	寸法（m/m）								標準重量(kg)/枚	
		b	b 1	t	t 1	t 2	ℓ	r	b 2		
一種	150	210	35	35	30	5	1,000	15	75	17	
	180	250	40	40	35	5	1,000	15	75	23	
	240	330	50	45	40	5	1,000	15	90	35	
	300	400	55	60	50	10	1,000	15	100	55	
	360	460	55	65	55	10	1,000	15	120	69	
	400	510	60	70	60	10	1,000	18	120	80	
	450	560	65	70	60	10	1,000	18	120	90	
	500	610	60	70	60	10	1,000	18	120	100	
	550	670	65	75	65	10	1,000	18	150	117	
	600	740	75	75	65	10	1,000	18	150	130	
二種	150	210	35	90	80	10	1,000	15	75	42	
	180	250	40	90	80	10	1,000	15	75	50	
	240	330	50	100	85	15	1,000	15	90	74	
	300	400	55	100	85	15	1,000	15	100	90	
	360	460	55	100	85	15	1,000	18	120	110	
	400	510	60	110	90	20	1,000	18	120	132	
	450	560	60	120	100	20	1,000	18	120	160	
	500	610	60	120	100	20	1,000	18	120	170	
	550	670	65	130	110	20	1,000	18	150	200	
	600	740	75	150	130	20	1,000	18	150	260	

日本産業規格外の片厚Ｕ形

鉄筋コンクリート片厚Ｕ形本体

（主として道路の側溝として用いる鉄筋コンクリートのＵ形でJIS規格にないサイズのもの）

断面図

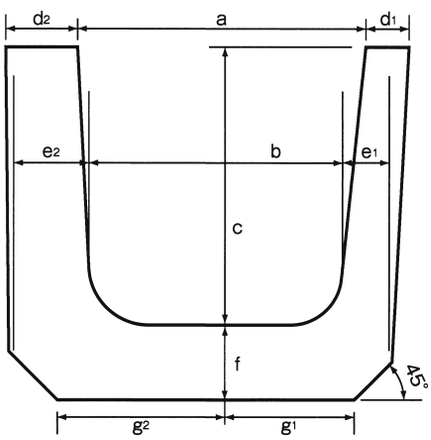

側面図

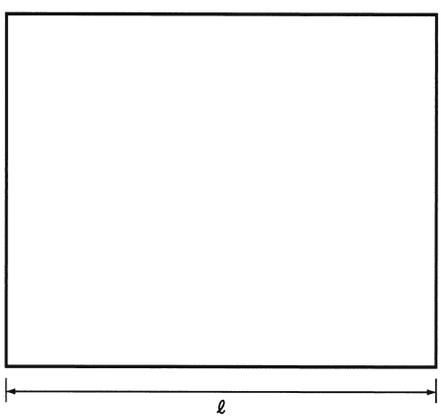

呼び名	寸法 (m/m)											全幅	全高	標準重量 (kg)/本	
	a	b	c	d 1	d 2	e 1	e 2	f	g 1	g 2	ℓ				
180	180	170	180	35	60	40	65	60	95	120	1,000	275	240	90	
240	240	220	240	45	80	50	85	80	120	155	1,000	365	320	140	
300 A	300	260	240	50	80	65	95	80	150	180	1,000	430	320	152	
300 B	300	260	300	50	80	65	95	80	150	180	1,000	430	380	185	
300 C	300	260	360	50	80	65	95	90	150	180	1,000	430	450	206	
360 A	360	310	300	50	80	65	95	90	180	210	1,000	490	390	204	
360 B	360	310	360	50	80	65	95	90	180	210	1,000	490	450	230	
400	400	350	400	50	80	65	95	90	200	230	1,000	530	490	250	
450	450	400	450	50	80	70	95	90	215	240	1,000	580	540	269	
500	500	450	500	70	90	80	100	100	250	270	1,000	660	600	350	
600	600	540	600	70	120	80	130	120	280	330	1,000	790	720	510	

日本産業規格外の両厚Ｕ形

鉄筋コンクリート両厚Ｕ形本体

（主として道路の側溝として用いる鉄筋コンクリートのＵ形でJIS規格にないサイズのもの）

断面図

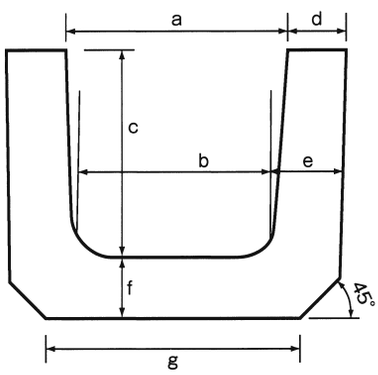

側面図

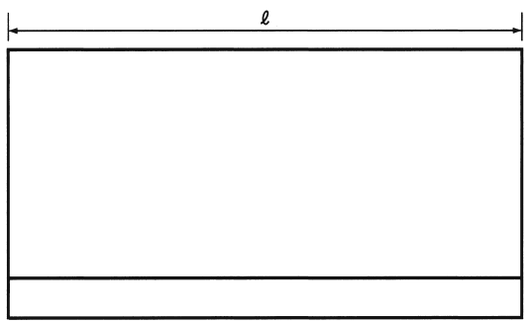

呼び名	寸法 (m/m)								全幅	全高	標準重量 (kg)/本	
	a	b	c	d	e	f	g	ℓ				
180	180	170	180	60	65	65	240	1,000	300	245	105	
240	240	220	240	80	85	80	300	1,000	400	320	171	
300 A	300	260	240	80	90	80	360	1,000	460	320	188	
300 B	300	260	300	80	90	80	360	1,000	460	380	218	
300 C	300	260	360	80	90	90	360	1,000	460	450	239	
360 A	360	310	300	80	95	90	420	1,000	520	390	232	
360 B	360	310	360	80	95	90	420	1,000	520	450	263	
400	400	350	400	80	95	90	460	1,000	560	490	286	
450	450	400	450	80	95	100	480	1,000	610	550	304	
500	500	450	500	90	100	100	540	1,000	680	600	365	
550	550	490	550	110	120	110	620	1,000	770	660	460	
600	600	540	600	120	130	120	660	1,000	840	720	560	

鉄筋コンクリート片厚U形用蓋

断面図

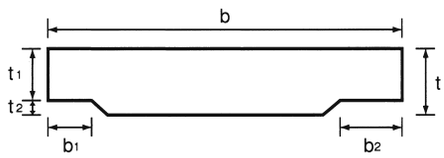

側面図

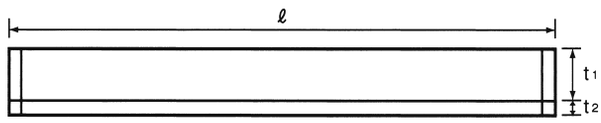

呼び名	寸法（m/m）							標準重量(kg)/枚	
	b	b_1	b_2	t	t_1	t_2	ℓ		
180	275	40	65	90	80	10	1,000	56	
240	365	50	85	100	85	15	1,000	80	
300	430	55	85	100	85	15	1,000	98	
360	490	55	85	100	85	15	1,000	112	
400	530	55	85	110	90	20	1,000	134	
450	585	60	85	120	100	20	1,000	161	
500	660	75	95	120	100	20	1,000	185	
600	790	75	125	150	100	20	1,000	284	

鉄筋コンクリート両厚U形用蓋

断面図

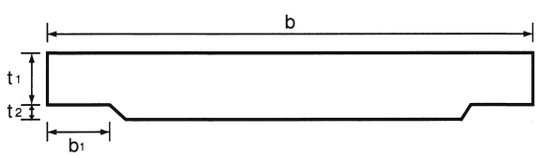

側面図

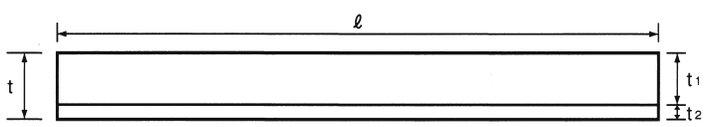

呼び名	寸法（m/m）						標準重量(kg)/枚	
	b	b_1	t	t_1	t_2	ℓ		
180	300	65	90	80	10	1,000	61	
240	400	85	100	85	10	1,000	85	
300	460	85	100	85	10	1,000	104	
360	520	85	100	85	10	1,000	118	
400	560	85	110	90	20	1,000	139	
450	610	85	120	100	20	1,000	167	
500	680	95	120	100	20	1,000	187	
550	770	115	130	100	30	1,000	240	
600	840	125	150	100	50	1,000	302	

PU桝

平面図

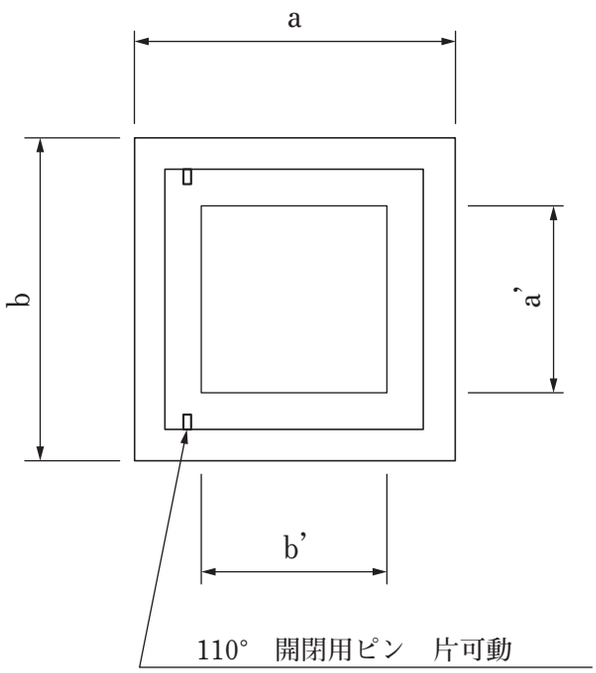

断面図

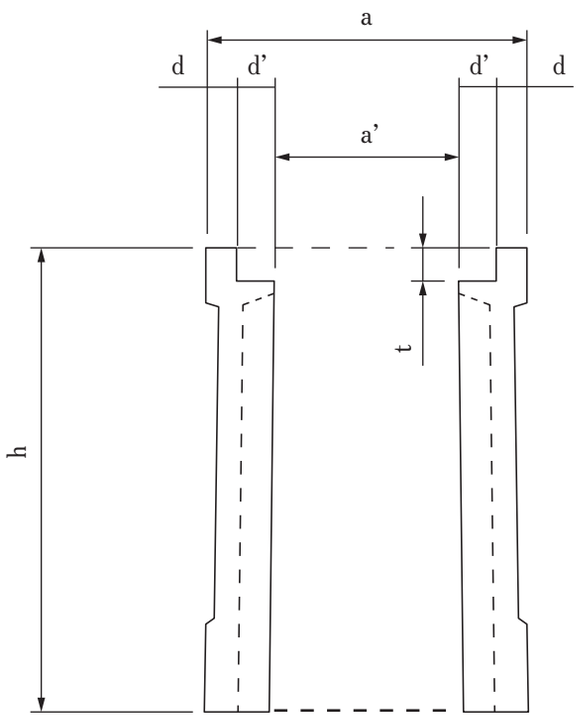

呼び名	寸法 (m/m)								参考重量 (kg)/個	
	a	b	a’	b’	d	d’	t	h		
250 A	460	460	250	250	45	60	56	590	110	Ⓕ
250 B								690	131	
300 A	520	520	300	300	50	60	60	645	166	Ⓕ
300 B								745	193	Ⓕ
300 C								845	219	Ⓕ
400 A	630	630	400	400	60	55	71	760	265	
400 B								860	300	
400 C								960	336	
500 A	750	750	500	500	70	55	81	875	410	
500 B								975	455	

※ グレーチング　細目･粗目あり
※ ボルト固定式グレーチングあり
※ 参考重量にはグレーチングの重量は含まれておりません

鉄筋コンクリートU形用分水桝

断面図　　側面図

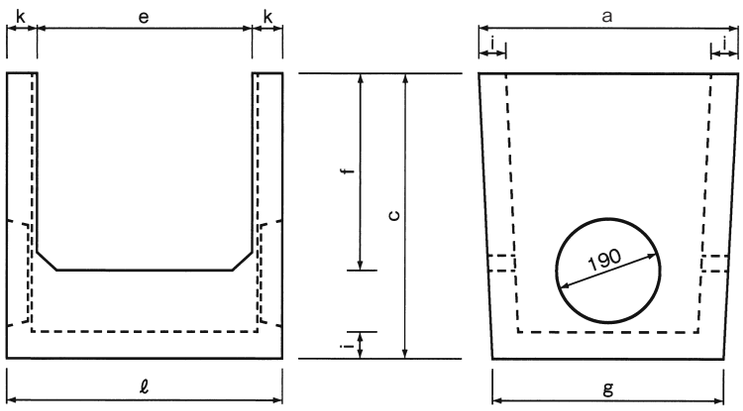

呼び名	寸法（m/m）								重量(kg)/個	
	a	c	e	f	g	i	k	ℓ		
180用	500	415	260	230	500	50	55	370	75	
240用	500	475	330	300	480	50	60	450	85	
300Ｂ用	500	535	400	370	470	50	60	520	95	
360Ｂ用	500	595	460	435	470	50	60	580	105	
400用	500	635	510	480	470	50	55	620	114	
450用	500	685	560	530	470	50	60	680	124	
500用	500	735	620	580	470	50	55	730	134	
600用	500	850	750	695	500	60	60	930	198	

鉄筋コンクリートU形用屈折桝

平面図　　側面図

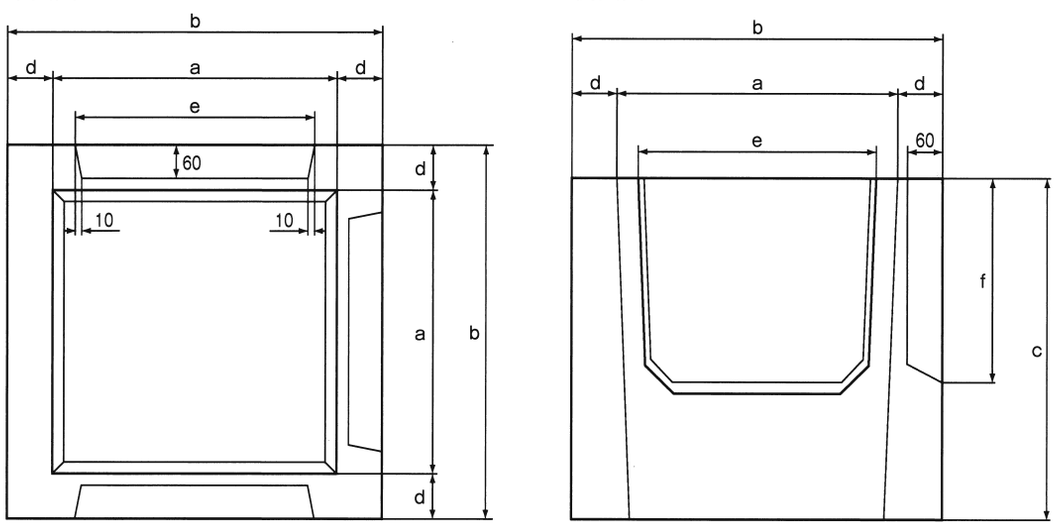

呼び名	適用範囲	寸法（m/m）						重量(kg)/個	
		a	b	c	d	e	f		
400型	150～180	400	560	500	80	300	230	156	
500型	240～300	500	660	600	80	420	380	212	
600型	360～400	600	760	600	80	530	430	225	
700型	450～500	700	860	800	80	650	530	348	

公団桝・枠・蓋

桝

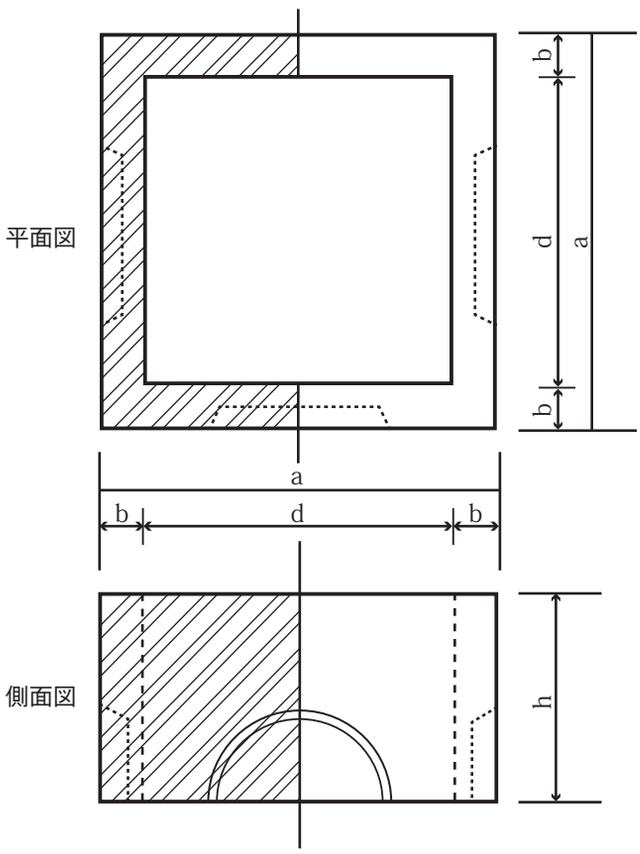

枠

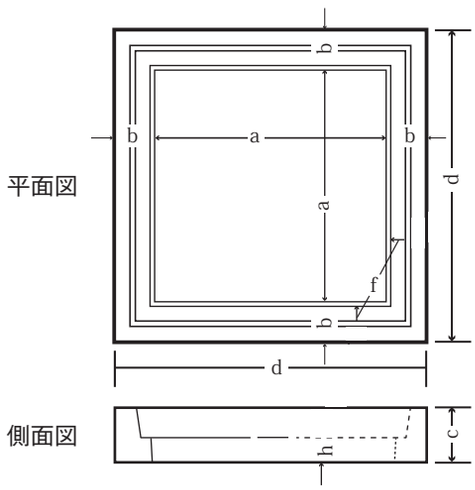

蓋

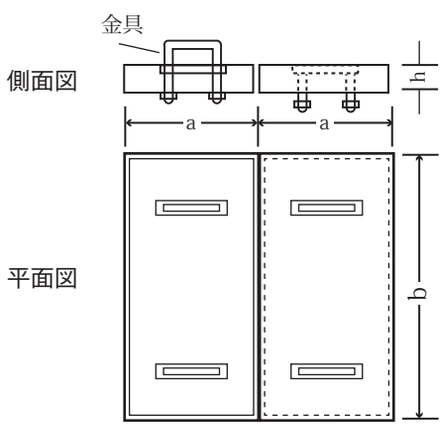

◉桝（A型）

呼び名	寸法（m/m）				重量(kg)/個	
	a	b	d	h		
300×150	440	70	300	150	37	
300×300	440	70	300	300	74	
450×150	630	90	450	150	70	
450×300	630	90	450	300	140	
600×150	780	90	600	150	90	
600×300	780	90	600	300	180	
750×150	950	100	750	150	123	
750×300	950	100	750	300	245	
900×150	1,100	100	900	150	145	
900×300	1,100	100	900	300	290	

※金具の単価実費別に申し受けます
　蓋の重量は２枚１組

◉枠

呼び名	寸法			重量(kg)/個	
	a	b	c		
300	300	115	90	32	
450	450	120	110	60	
600	600	125	110	80	
750	750	125	120	110	
900	900	125	120	140	

◉蓋

呼び名	寸法			重量(kg)/枚	
	a	b	h		
300	200	400	70	27	
450	270	550	70	51	
600	350	700	70	82	
750	420	840	70	120	
900	490	990	70	163	

鉄筋コンクリート雨水桝・雨水桝用蓋

雨水桝

平面図　　側面図

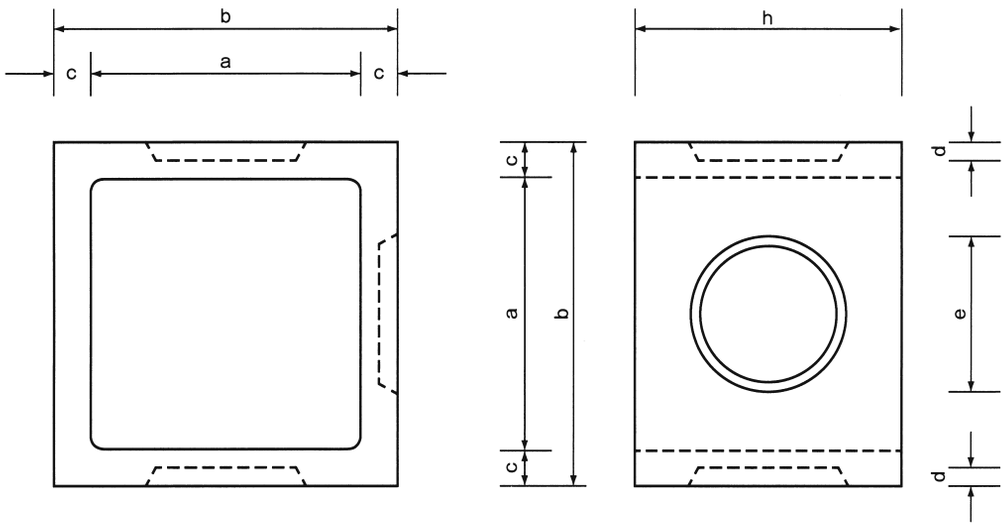

雨水桝用蓋　（300・450 用）　　（600 用）

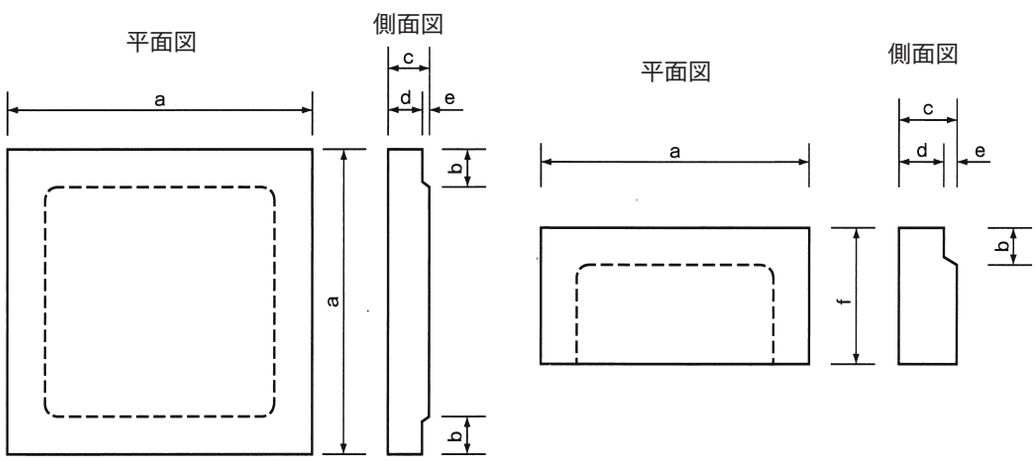

呼び名		寸法（m/m）						重量 (kg)/個	
		a	b	c	d	e	h		
雨水桝	300 × 300	300	380	50	20	195	300	35	Ⓕ
	450 × 450	450	570	60	35	195	450	119	Ⓕ
	600 × 600	600	740	70	40	230	600	245	

呼び名		寸法（m/m）						重量 (kg)/枚	
		a	b	c	d	e	f		
雨水桝用蓋	300 用	380	45	60	45	10	—	16	
	450 用	570	65	80	60	20	—	43	
	600 用	740	75	100	80	20	370	118	

※600 用の標準重量及び単価は２枚１組

※Ⓕ＝富士コンクリート自社製品となります

下水用溜桝

桝　　側面図　　蓋　　平面図　　側面図

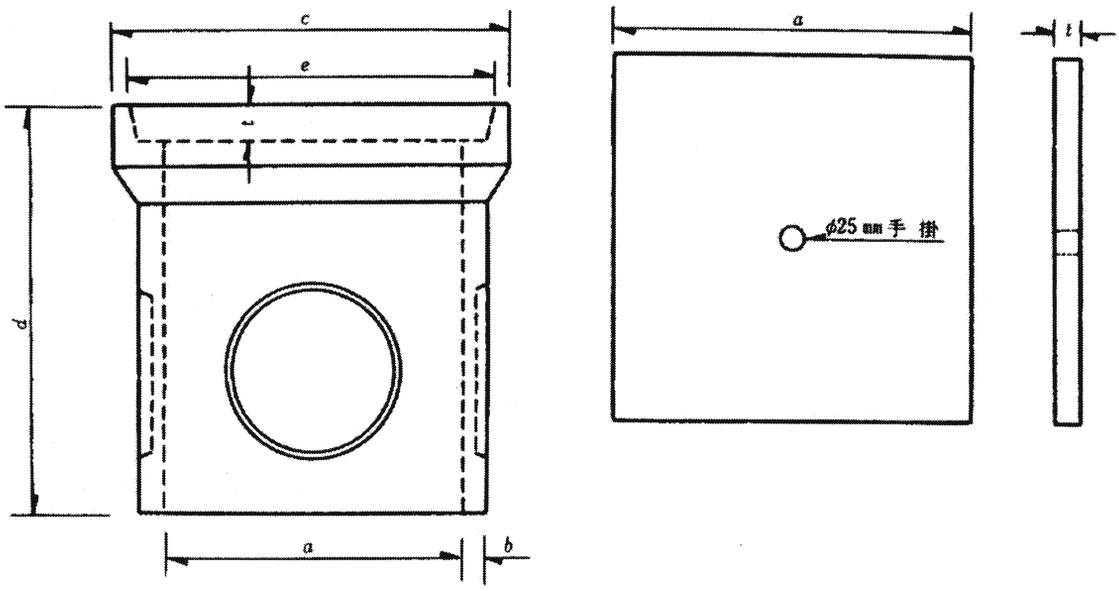

呼び名		寸法（mm）						重量 (kg)/個	
		a	b	c	d	e	t		
桝	240	240	35	340	360	280	30	29	
	300	300	35	410	420	340	33	45	
	360	360	40	475	480	390	38	60	
蓋	240	270	—	—	—	—	30	5	
	300	330	—	—	—	—	33	8	
	360	380	—	—	—	—	38	13	

歩道用平板 JIS A 5304

平面図

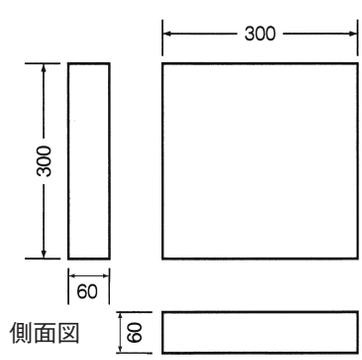

呼び名	
歩道用コンクリート平板 300	Ⓕ

その他、カラー平板、洗い出し、平板等もご指示に応じます

※Ⓕ＝富士コンクリート自社製品となります

マス

工場生産による〈プレキャスト集水桝〉各種製造致します

従来の現場打での不都合な点を解消
型枠大工などの熟練工の減少
現場での工期短縮
型枠などの廃材発生による環境への負担減

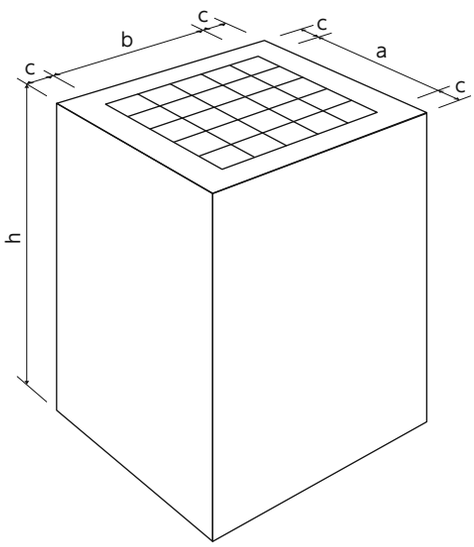

呼び名（内寸）			壁厚	参考重量
a	b	h	c	(kg)/個
450	450	500	100	358
500	500	500	150	684
500	500	600	150	775
500	500	700	150	867
600	600	600	150	920
600	600	700	150	1,026
600	600	800	150	1,131
700	700	700	150	1,192
800	800	800	150	1,498
800	800	900	150	1,632
800	800	1,000	150	1,766

※写真は全て、特注品です
※弊社の取り扱い荷重は2,000kgまでとなります

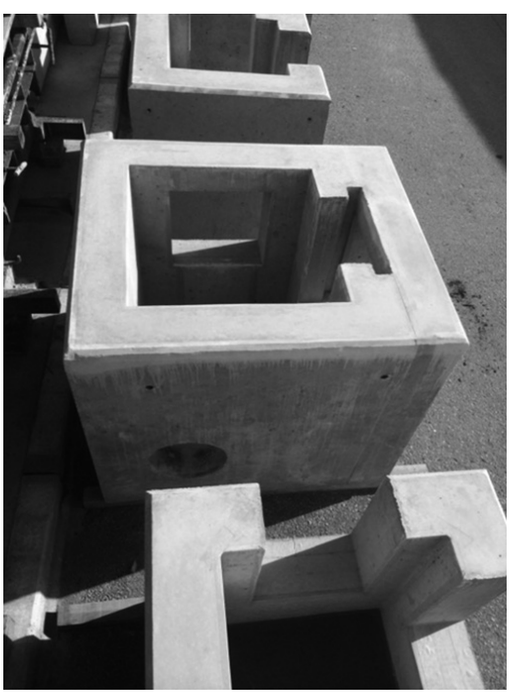

パーキングブロック（車止め）

- 取り付け工事が簡単になりました
- 反射素材（シール付）で夜間でも確認しやすくなりました
- 専用ボンドにより、より強固に設置できます（別売）

〈富士型〉 アンカーなし

正面図

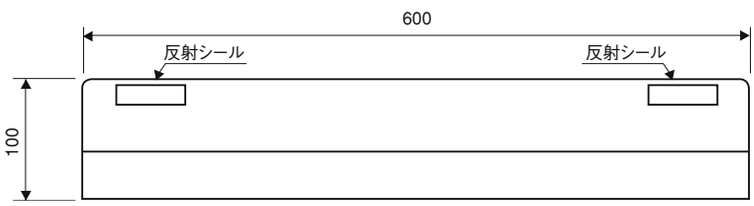

側面図

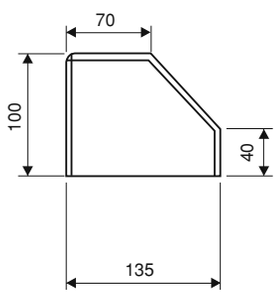

※参考重量　16kg

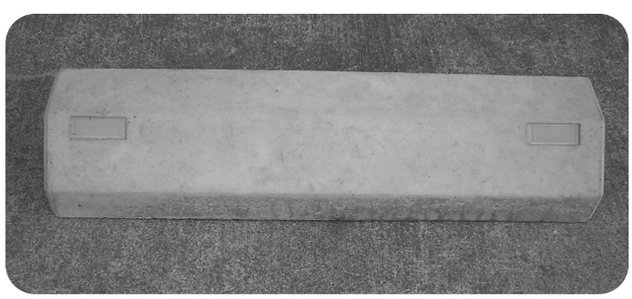

〈O.K式〉 アンカーあり

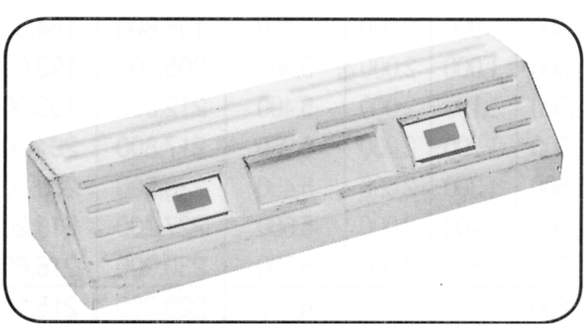

■パーキングブロック寸法表

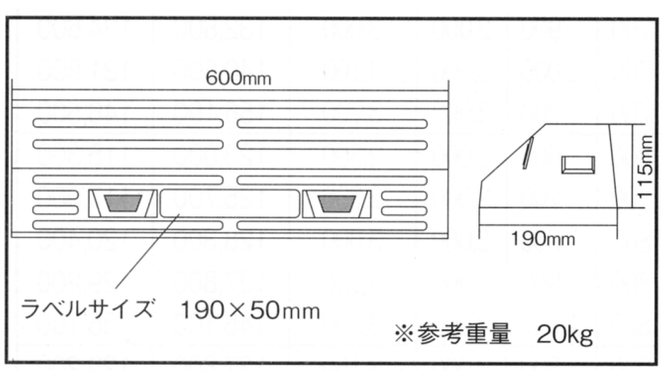

V　S　側　溝

（可変勾配側溝）

断面図　　側面図

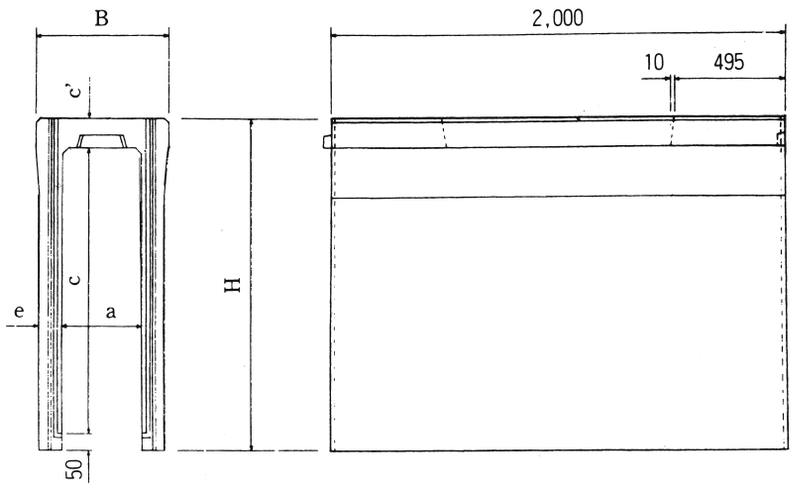

呼び名	寸法 B	H	a	c	c'	e	参考重量 (kg)/本		呼び名 (深さ)
250× 250	450	390	250	250	90	50	286		250
× 300		440		300			310		300
× 400		540		400			357		400
300× 300	500	445	300	300	95	50	322		300
× 400		545		400		55	399		400
× 500		645		500			450		500
× 600		745		600		65	558		600
× 700		845		700			618		700
× 800		945		800		75	754		800
× 900		1045		900			824		900
×1000		1145		1000		85	986		1000
×1100		1245		1100			1065		1100
400× 400	610	560	400	400	110	60	476		400
× 500		660		500			532		500
× 600		760		600			588		600
× 700		860		700		70	710		700
× 800		960		800			775		800
× 900		1060		900		80	924		900
×1000		1160		1000			999		1000
×1100		1260		1100		90	1175		1100
×1200		1360		1200			1259		1200
500× 500	720	675	500	500	125	70	645		500
× 600		775		600			710		600
× 700		875		700			775		700
× 800		975		800			840		800
× 900		1075		900		85	1032		900
×1000		1175		1000			1111		1000
×1100		1275		1100			1190		1100
×1200		1375		1200		95	1383		1200
×1300		1475		1300			1471		1300
×1400		1575		1400			1559		1400
600× 600	830	790	600	600	140	75	815		600
× 700		890		700			885		700
× 800		990		800			955		800
× 900		1090		900			1024		900
×1000		1190		1000		90	1234		1000
×1100		1290		1100			1318		1100
×1200		1390		1200			1402		1200
×1300		1490		1300		100	1608		1300
×1400		1590		1400			1701		1400
×1500		1690		1500			1794		1500

V　S　側　溝

（可変勾配側溝）

断面図

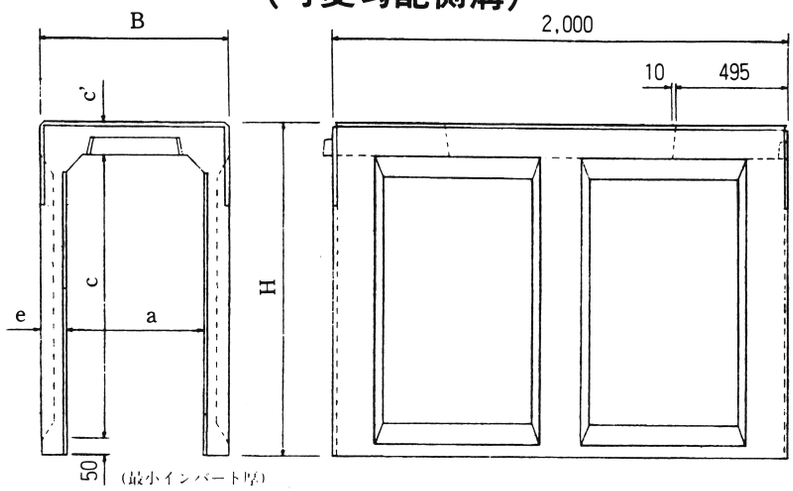

側面図

呼び名	寸法 B	H	a	c	c'	e	参考重量 (kg)/本		呼び名 (深さ)
700× 700		900		700			1087		700
× 800		1000		800			1164		800
× 900		1100		900			1242		900
×1000		1200		1000			1320		1000
×1100		1300		1100			1397		1100
×1200	970	1400	700	1200	150	135	1475		1200
×1300		1500		1300			1557		1300
×1400		1600		1400			1635		1400
×1500		1700		1500			1713		1500
×1600		1800		1600			1790		1600
×1700		1900		1700			1868		1700
800× 800		1010		800			1279		800
× 900		1110		900			1361		900
×1000		1210		1000			1444		1000
×1100		1310		1100			1526		1100
×1200		1410		1200			1608		1200
×1300	1080	1510	800	1300	160	140	1691		1300
×1400		1610		1400			1778		1400
×1500		1710		1500			1860		1500
×1600		1810		1600			1942		1600
×1700		1910		1700			2025		1700
×1800		2010		1800			2107		1800
900× 900		1120		900			1483		900
×1000		1220		1000			1570		1000
×1100		1320		1100			1657		1100
×1200		1420		1200			1744		1200
×1300		1520		1300			1831		1300
×1400	1190	1620	900	1400	170	145	1918		1400
×1500		1720		1500			2010		1500
×1600		1820		1600			2097		1600
×1700		1920		1700			2184		1700
×1800		2020		1800			2271		1800
×1900		2120		1900			2358		1900
1000×1000		1230		1000			1705		1000
×1100		1330		1100			1797		1100
×1200		1430		1200			1889		1200
×1300		1530		1300			1980		1300
×1400		1630		1400			2072		1400
×1500	1300	1730	1000	1500	180	150	2164		1500
×1600		1830		1600			2261		1600
×1700		1930		1700			2352		1700
×1800		2030		1800			2444		1800
×1900		2130		1900			2536		1900
×2000		2230		2000			2627		2000

V S 側 溝 用 蓋

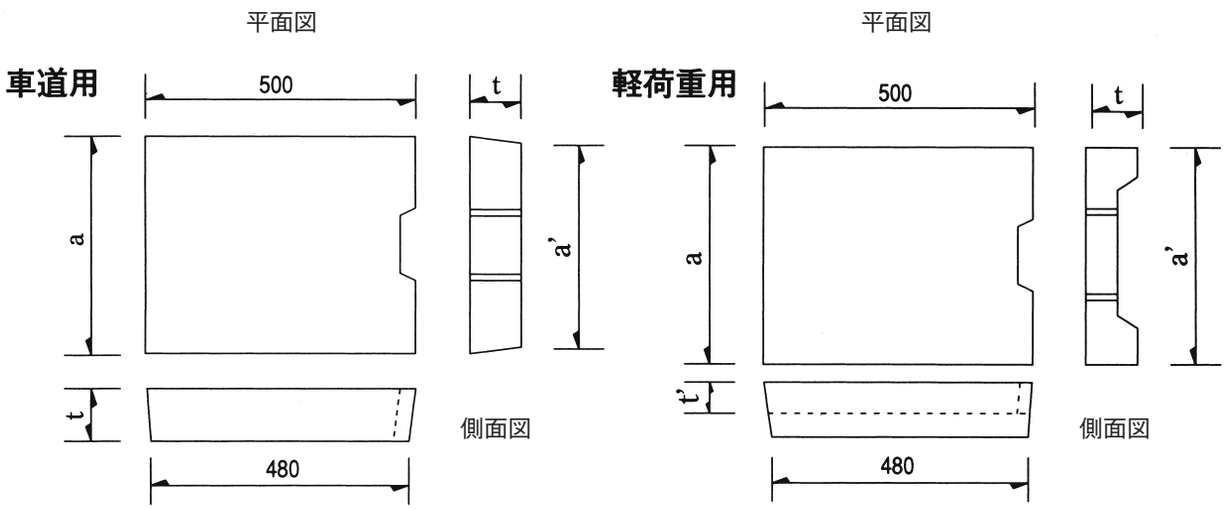

呼び名		寸法				重量 (kg)/枚	
		a	a'	t	t'		
車道用	250	350	330	90	—	35	
	300	400	380	95	—	42	
	400	500	480	110	—	62	
	500	600	580	125	—	85	
	600	700	680	140	—	111	
	700	820	800	150	—	137	
	800	920	900	160	—	165	
	900	1030	1010	170	—	196	
	1000	1130	1110	180	—	228	
軽荷重用	300	400	380	95	55	30	
	400	500	480	110	65	43	
	500	600	580	125	70	55	
	600	700	680	140	80	72	
	700	820	800	150	85	89	
	800	920	900	160	90	106	
	900	1030	1010	170	95	125	
	1000	1130	1110	180	100	144	

SL擁壁Ⅳ型　建設大臣認定製品

■断面図

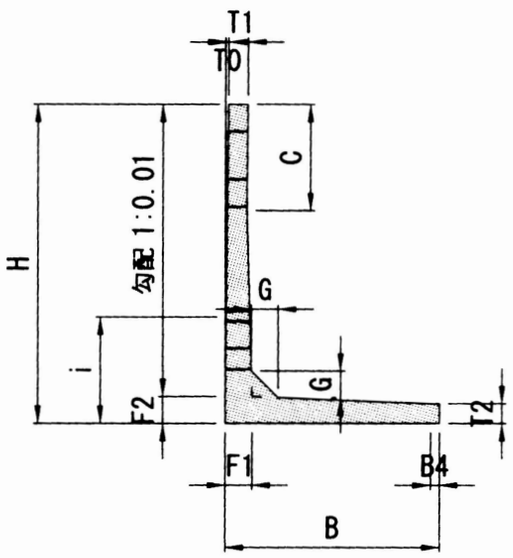

■側面図

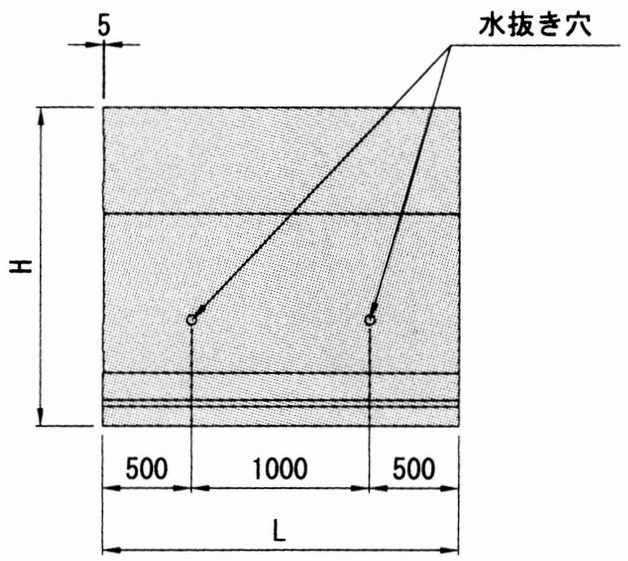

■Q＝1.0tf/㎡用

（単位：mm）

呼び名 高さ H	製品形状												参考 質量 (kg)/本
	底版長 B	B4	製品長 L	C	F1	F2	天端厚 T1	底版厚 T2	T0	ハンチ G	水抜き穴高 i	水抜き 穴径	
700	560	－	2,000	－	100	100	100	100	6	100	500	φ75-2	580
800	620	－	2,000	－	100	100	100	100	7	100	500	φ75-2	657
900	680	－	2,000	－	100	100	100	100	8	100	500	φ75-2	734
1,000	740	－	2,000	－	100	100	100	100	9	100	500	φ75-2	811
1,200	850	20	2,000	400	120	120	100	100	10.8	120	500	φ75-2	1,038
1,300	910	－	2,000	400	120	120	110	110	11.8	120	500	φ75-2	1,180
1,500	1,050	－	2,000	400	130	130	110	110	13.7	130	500	φ75-2	1,418
1,800	1,260	110	2,000	600	150	150	110	110	16.5	150	600	φ75-2	1,813
2,000	1,410	160	2,000	600	150	150	110	110	18.5	150	600	φ75-2	2,026
2,500	1,780	200	2,000	1,000	180	180	120	120	23.2	180	750	φ75-2	2,878
3,000	2,130	230	2,000	1,000	210	210	120	120	27.9	210	1,000	φ75-2	3,771

※上記以外の規格についてはご相談ください
※2,000kg以上は車上渡し（レッカー代別）

SL擁壁・SL-K

■断面図

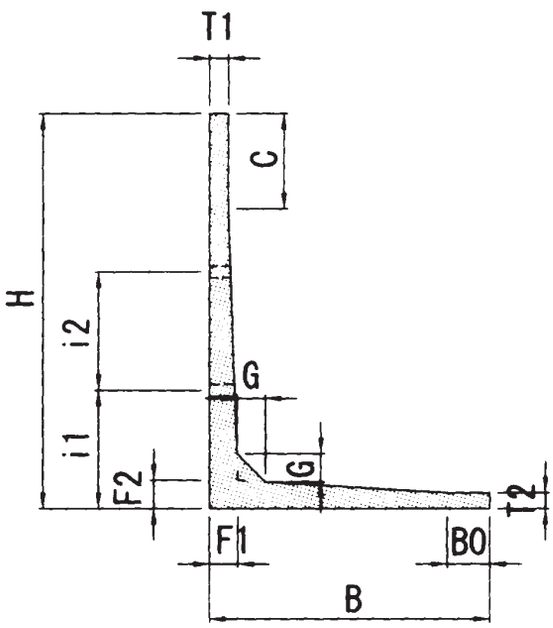

■側面図

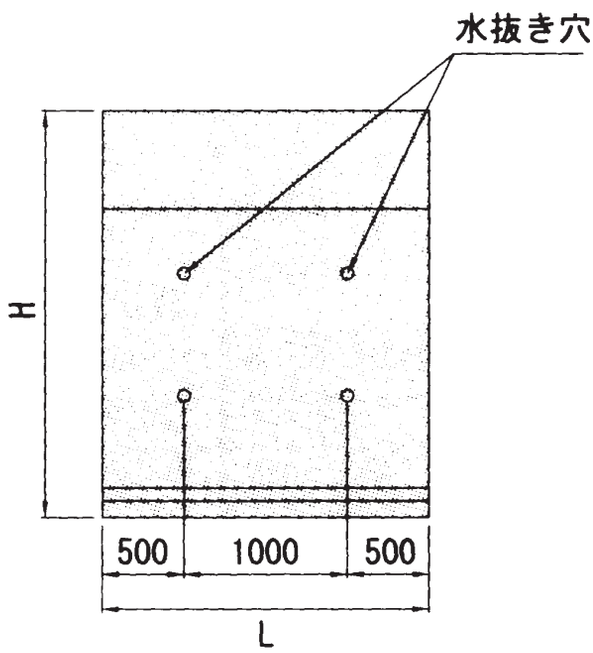

■C2タイプ

（単位：mm）

呼び名 高さ H	製品形状 底版長 B	製品長 L	F1	F2	天端厚 T1	底版厚 T2	ハンチ G	C	B0	水抜き穴高 i1	水抜き穴高 i2	水抜き穴径	参考質量 kg／本	反力 常時 kN／㎡
400	600	2,000	60	60	60	60	90	0	0	250	－	φ 75-2	290	19
500	630	2,000	60	60	60	60	90	0	0	250	－	φ 75-2	327	24
600	680	2,000	60	60	60	60	90	0	0	250	－	φ 75-2	370	28
700	720	2,000	70	70	60	70	90	400	0	400	－	φ 75-2	447	33
750	740	2,000	80	90	60	60	100	350	180	500	－	φ 75-2	485	35
800	760	2,000	80	90	60	60	100	400	160	500	－	φ 75-2	505	37
900	800	2,000	80	90	60	60	100	300	100	500	－	φ 75-2	565	42
1,000	860	2,000	80	90	60	60	100	400	160	500	－	φ 75-2	611	46
1,100	920	2,000	100	110	80	80	100	300	140	700	－	φ 75-2	852	50
1,200	980	2,000	100	110	80	80	100	400	200	700	－	φ 75-2	913	54
1,250	1,010	2,000	100	110	80	80	100	350	160	700	－	φ 75-2	955	56
1,300	1,040	2,000	100	110	80	80	100	400	190	700	－	φ 75-2	985	58
1,400	1,110	2,000	120	130	80	80	120	300	160	700	－	φ 75-2	1,165	62
1,500	1,170	2,000	120	130	80	80	120	400	220	700	－	φ 75-2	1,227	66
1,600	1,230	2,000	140	150	100	80	140	400	80	700	－	φ 75-2	1,529	70
1,700	1,290	2,000	140	150	100	80	140	500	140	700	－	φ 75-2	1,600	74
1,750	1,320	2,000	140	150	100	80	140	550	170	700	－	φ 75-2	1,635	76
1,800	1,350	2,000	140	150	100	80	140	600	200	700	－	φ 75-2	1,671	78
1,900	1,410	2,000	150	150	100	80	150	500	160	700	－	φ 75-2	1,814	82
2,000	1,470	2,000	150	150	100	80	150	600	220	700	－	φ 75-2	1,885	86
2,250	1,620	2,000	180	180	120	100	180	350	120	750	750	φ 75-4	2,608	96
2,500	1,770	2,000	180	180	120	100	180	600	270	750	750	φ 75-4	2,824	105
2,750	1,920	2,000	210	210	120	100	210	350	120	800	1,200	φ 75-4	3,483	116
3,000	2,070	2,000	210	210	120	100	210	600	270	800	1,200	φ 75-4	3,699	125
3,250	2,210	2,000	240	240	120	120	240	850	60	800	1,700	φ 75-4	4,438	135
3,500	2,360	2,000	240	240	120	120	240	1,100	210	800	1,700	φ 75-4	4,669	145
3,750	2,510	2,000	270	270	140	140	270	1,350	110	1,000	2,000	φ 75-4	5,671	154
4,000	2,660	2,000	270	270	140	140	270	1,600	260	1,000	2,000	φ 75-4	5,940	164
4,250	2,810	2,000	300	300	140	140	300	1,350	110	1,000	2,000	φ 75-4	6,884	174
4,500	2,950	2,000	300	300	140	140	300	1,600	250	1,000	2,000	φ 75-4	7,146	184
4,750	3,100	2,000	330	330	160	160	330	1,350	100	1,000	2,000	φ 75-4	8,619	194
5,000	3,250	2,000	330	330	160	160	330	1,600	250	1,000	2,000	φ 75-4	8,926	203

※上記以外の規格についてはご相談ください。
※2,000kg以上は車上渡し（レッカー代別）

日本産業規格　JIS A 5372

コンクリートL形及び鉄筋コンクリートL形

（主として路面排水用側溝として用いるコンクリート及び鉄筋コンクリートのL形）

◉コンクリートL形

断面図　　側面図

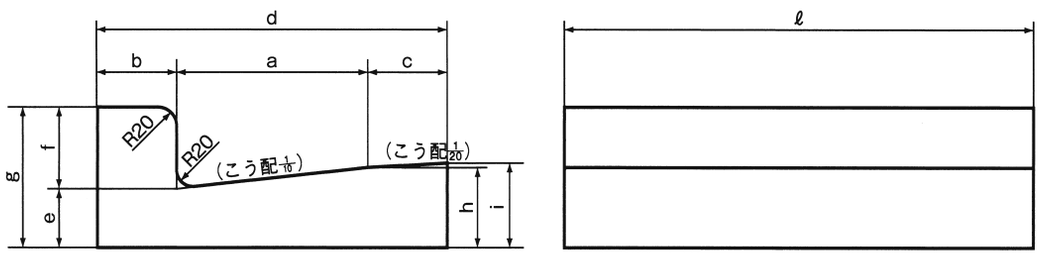

◉鉄筋コンクリートL形

断面図　　側面図

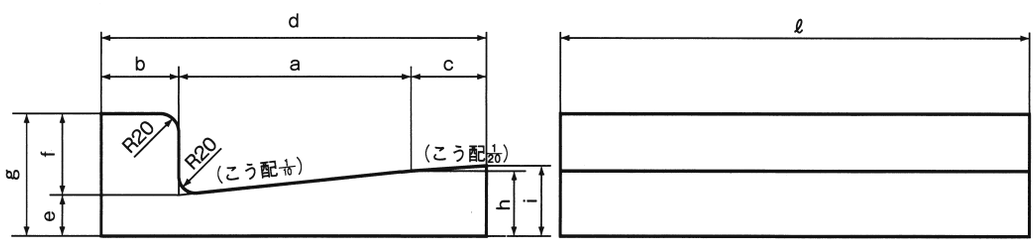

種　類	呼び名	寸法（m/m）										参考重量 (kg)/枚	
		a	b	c	d	e	f	g	h	i	ℓ		
コンクリートL形	C250A	250	100	—	350	75	100	175	100	—	600	56	
	C250B	250	100	100	450	75	100	175	100	105		70	
鉄筋コンクリートL形	RC250A	250	100	—	350	55	100	155	80	—	600	48	
	RC250B	250	100	100	450	55	100	155	80	85		57	
	RC300	300	100	100	500	55	100	155	85	90		63	
	RC350	350	100	100	550	55	100	155	90	95		71	

コンクリートＬ形及び鉄筋コンクリートＬ形

◉ Ⅰ型（すりつけ用）

断面図　　側面図

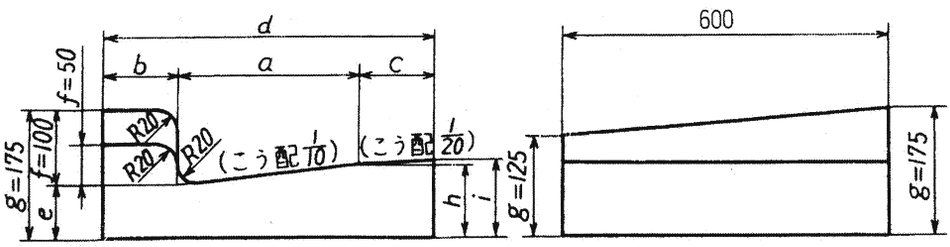

◉ Ⅱ型

断面図　　側面図

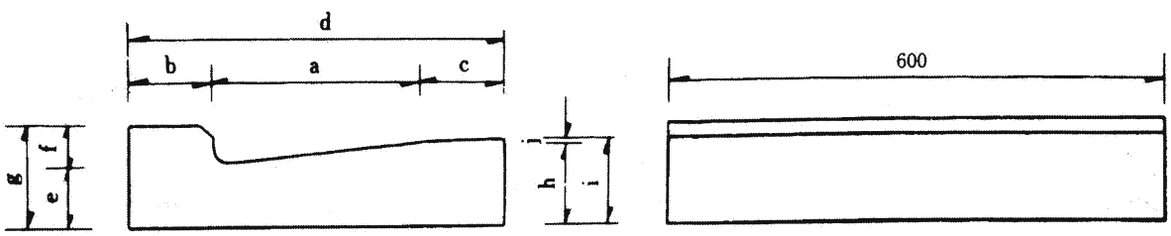

種類	呼び名	寸法（mm）									重量 (kg)/枚	
		a	b	c	d	e	f	g	h	i		
Ⅰ型	C 250 A	250	100	—	350	75	100/50	175	100	—	50	
	C 250 B	250	100	100	450	75	100/50	175	100	105	64	
	R C 250 A	250	100	—	350	55	100/50	155	80	—	41	
	R C 250 B	250	100	100	450	55	100/50	155	80	85	53	
	R C 300	300	100	100	500	55	100/50	155	85	90	60	
	R C 350	350	100	100	550	55	100/50	155	90	95	67	
Ⅱ型	C 250 A	250	100	—	350	75	50	125	100	—	47	
	C 250 B	250	100	100	450	75	50	125	100	105	61	
	R C 250 A	250	100	—	350	55	50	105	80	—	38	
	R C 250 B	250	100	100	450	55	50	105	80	85	50	
	R C 300	300	100	100	500	55	50	105	85	90	57	
	R C 350	300	100	100	550	55	50	105	90	95	64	

※Ⅰ型、寸法ｆを50mmとしたときの寸法ｇは、寸法ｆに50mmを加えた値になります

日本産業規格　JIS A 5371

コンクリート境界ブロック

（主として道路の境界として用いるコンクリート歩車道境界ブロック及び地先境界ブロック）

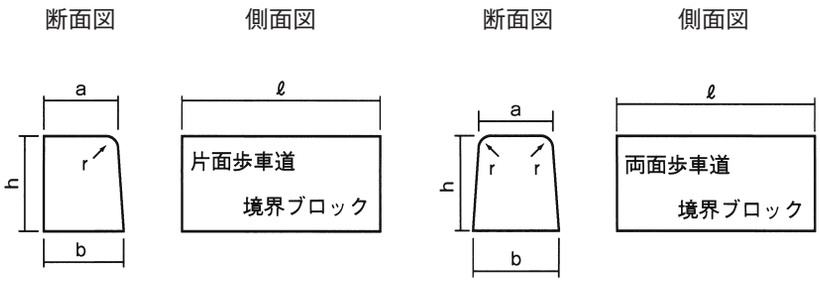

ブロックの種類

種　類	用　　途
片面歩車道境界ブロック	段差のある歩車道境界に用いるもの
両面歩車道境界ブロック	段差のない歩車道境界に用いるもの

呼び名		寸　　法（m/m）					標準重量(kg)/本	
		a	b	h	r	ℓ		
片面歩車道境界ブロック	A	150	170	200	20	600	44	Ⓕ
	B	180	205	250	30		66	Ⓕ
	C		210	300			81	
両面歩車道境界ブロック	A	150	190	200	20	600	48	
	B	180	230	250	30		73	Ⓕ
	C		240	300			89	

歩車道境界ブロック曲線用（R）

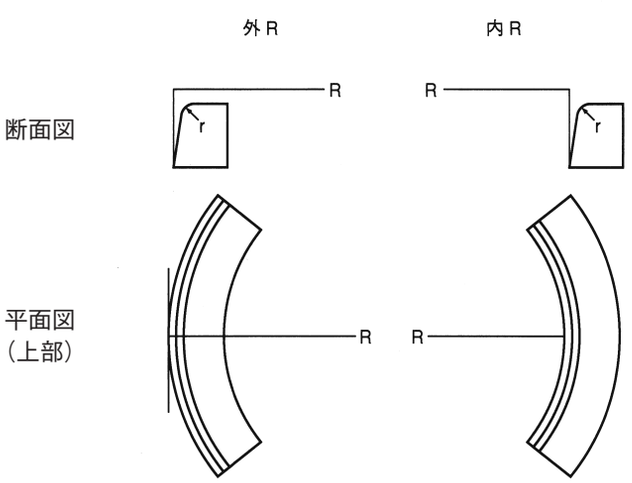

半径R（m）	1/4円（90°）		1/2円（180°）	
	曲線長さ（m）	使用本数	曲線長さ（m）	使用本数
0.5	0.785	1.3	1.570	2.6
1.0	1.570	2.6	3.140	5.2
1.5	2.355	3.9	4.710	7.8
2.0	3.140	5.2	6.280	10.4
2.5	3.925	6.5	7.850	13.1
3.0	4.710	7.8	9.420	15.7
3.5	5.495	9.2	10.990	18.3
4.0	6.280	10.4	12.560	20.9
4.5	7.065	11.8	14.130	23.5
5.0	7.850	13.1	15.700	26.2
6.0	9.420	15.7	18.840	31.4

曲線用ブロックの単価は
標準歩車道境界ブロックの50％増と致します

※Ⓕ＝富士コンクリート自社製品となります

日本産業規格外ブロック

歩車道境界ブロック（乗入用）

（乗入れ部に使用する歩車道境界ブロック）

◉片面歩車道境界ブロック　Ⅰ型

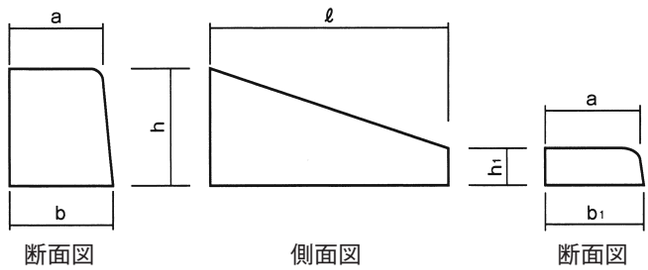

◉片面歩車道境界ブロック　Ⅱ型

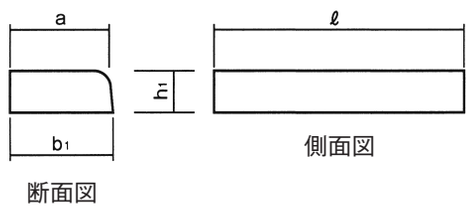

◉両面歩車道境界ブロック　Ⅰ型

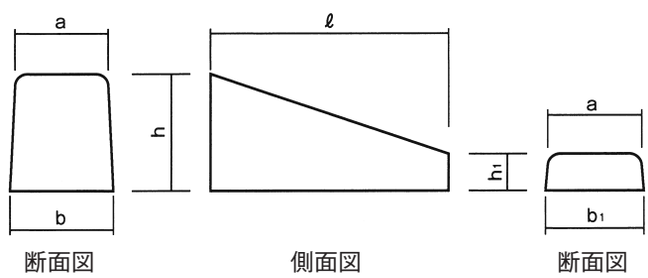

◉両面歩車道境界ブロック　Ⅱ型

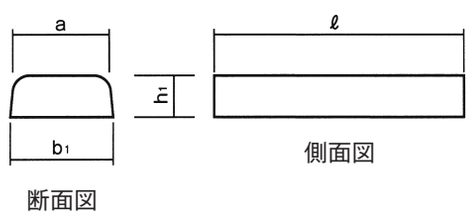

種類	呼び名	寸法 (m/m)										参考重量 (kg)/本	
		a	a1	a2	b	b1	h	h1	h2	h3	ℓ		
片面歩車道境界ブロック Ⅰ型	A	150	—	—	170	160	200	100	—	—	600	33	
	B	180			205	190	250	100				46	
	C	180			210	190	300	100				53	
片面歩車道境界ブロック Ⅱ型	A	150	—	—	—	160	—	100	—	—	600	21	
	B・C	180				190		100				26	
両面歩車道境界ブロック Ⅰ型	A	150	—	—	190	170	200	70	—	—	600	31	
	B	180			230	190	250	70				44	Ⓕ
	C	180			240	190	300	70				52	
両面歩車道境界ブロック Ⅱ型	A	150	—	—	—	170	—	70	—	—	600	15	
	B・C	180				190		70				18	Ⓕ

※Ⓕ＝富士コンクリート自社製品となります

◉スクリーン
（水抜用）

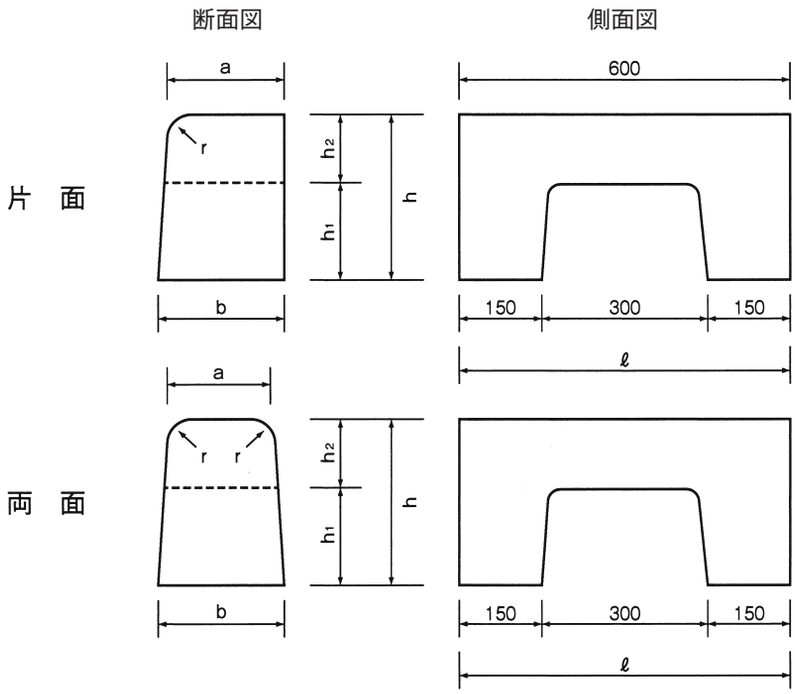

種類	呼び名	寸法（m/m）							参考重量（kg）/本	
		a	b	h	h1	h2	r	ℓ		
片面	A	150	170	200	120	80	20	600	32	
	B	180	205	250	150	100	30		48	
	C	180	210	300	200	100	30		57	
両面	A	150	190	200	100	80	30	600	33	
	B	180	230	250	150	100	30		50	Ⓕ（水抜）
	C	180	240	300	200	100	30		58	

地先境界ブロック

（主として歩道と民地の境界に用いるもの）

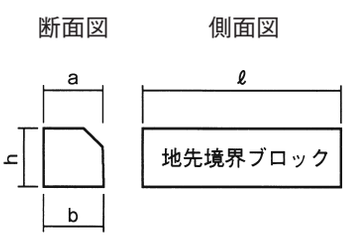

呼び名		寸法（m/m）					標準重量（kg）/本	
		a	b	h	r	ℓ		
地先境界ブロック	A	120	120	120	—	600	20	Ⓕ
	B	150	150				25	
	C			150			31	

※Ⓕ＝富士コンクリート自社製品となります

岐阜県型 ベース付き歩車道境界ブロック

◉標準型

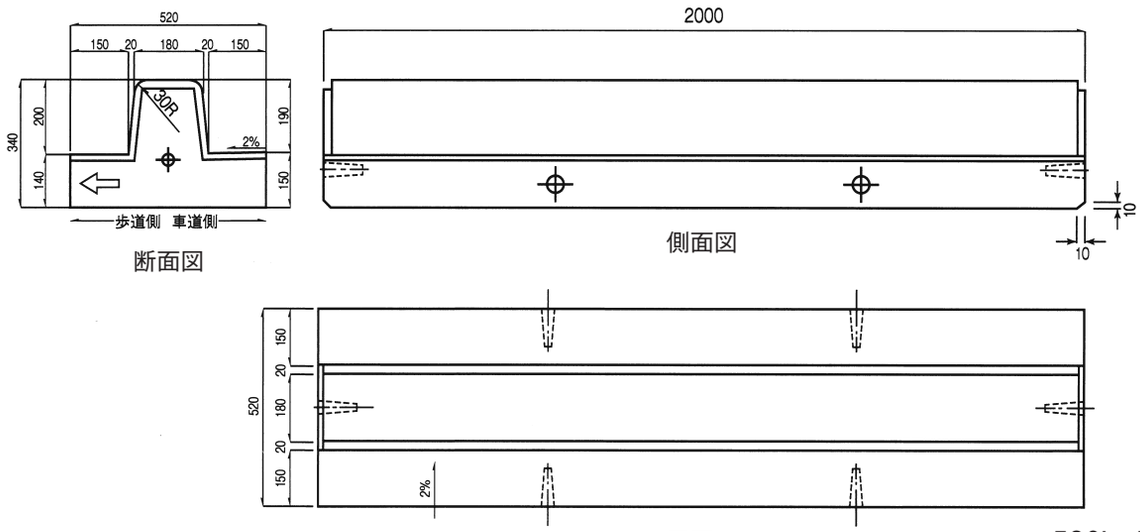

526kg/本

◉水抜き型

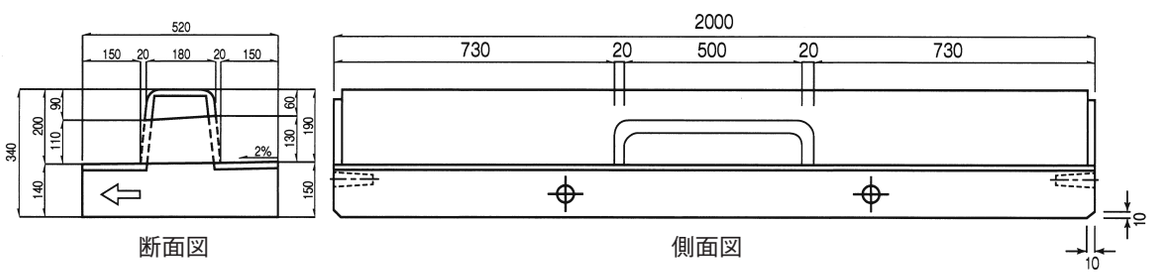

496kg/本

◉乗入れⅠ型（切下げ）（右下り・左下り）

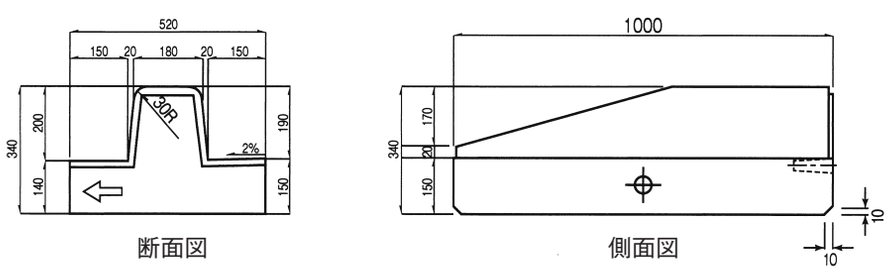

239kg/本

◉乗入れⅡ型

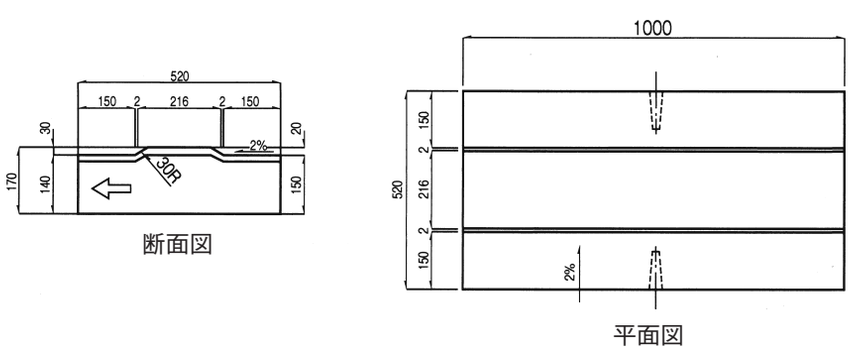

186kg/本

鉄筋コンクリート側溝蓋（Ｃ１型・Ｃ２型）

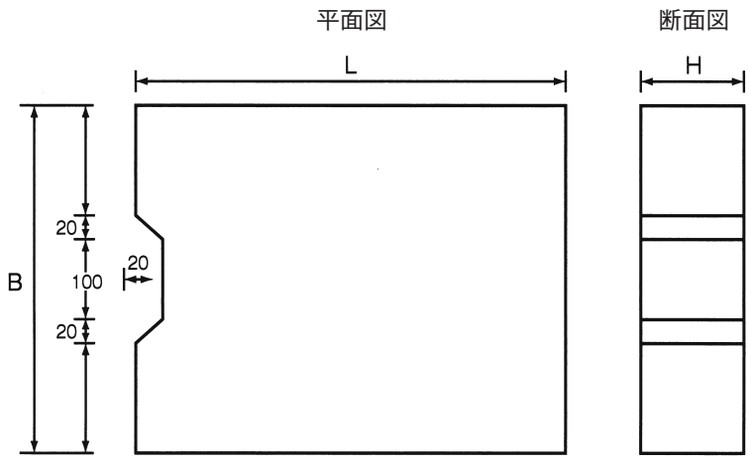

呼び名	寸法（m/m）			標準重量(kg)/枚	
	B	H	L		
Ｃ１－Ｂ　300	430	100	500	53	Ⓕ
Ｃ１－Ｂ　350	480	100	500	60	
Ｃ１－Ｂ　400	530	100	500	66	
Ｃ１－Ｂ　450	580	100	500	72	
Ｃ１－Ｂ　500	630	100	500	76	
Ｃ１－Ｂ　600	730	100	500	90	
Ｃ１－Ｂ　700	830	100	500	103	
Ｃ１－Ｂ　800	930	100	500	116	
Ｃ１－Ｂ　900	1,030	100	500	126	
Ｃ１－Ｂ　1,000	1,130	100	500	141	

呼び名	寸法（m/m）			標準重量(kg)/枚	
	B	H	L		
Ｃ２－Ｂ　300	430	110	500	60	Ⓕ
Ｃ２－Ｂ　350	480	120	500	67	
Ｃ２－Ｂ　400	530	120	500	80	
Ｃ２－Ｂ　450	580	130	500	88	
Ｃ２－Ｂ　500	630	130	500	103	
Ｃ２－Ｂ　600	730	140	500	127	
Ｃ２－Ｂ　700	830	140	500	145	
Ｃ２－Ｂ　800	930	140	500	165	
Ｃ２－Ｂ　900	1,030	150	500	196	
Ｃ２－Ｂ　1,000	1,130	160	500	229	

※Ⓕ＝富士コンクリート自社製品となります

鉄筋コンクリート側溝蓋（Ｃ３型・Ｃ７型）

平面図

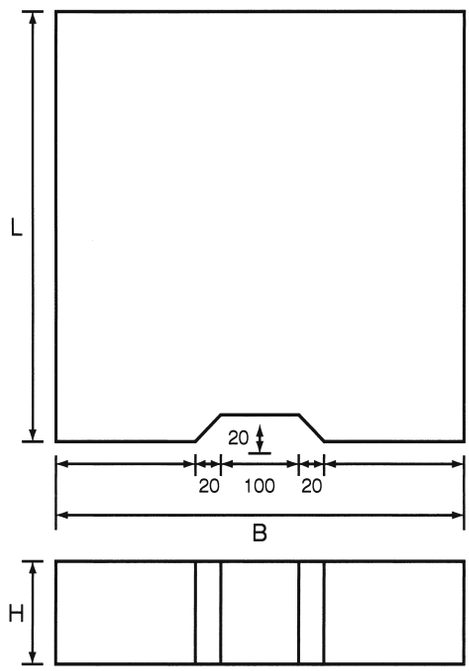

断面図

呼び名	寸法（m/m）			標準重量(kg)/枚	
	B	H	L		
C3−B 250	380	130	500	59	
C3−B 300	430	130	500	68	Ⓕ
C3−B 350	480	130	500	77	
C3−B 400	530	130	500	85	
C3−B 450	580	150	500	110	
C3−B 500	630	150	500	118	
C3−B 600	730	150	500	134	
C3−B 700	830	150	500	153	
C3−B 800	930	180	500	209	
C7−B 250	380	100	500	46	
C7−B 300	430	100	500	53	
C7−B 350	480	100	500	60	
C7−B 400	530	100	500	65	
C7−B 450	580	120	500	87	
C7−B 500	630	120	500	92	
C7−B 600	730	120	500	107	
C7−B 700	830	120	500	122	
C7−B 800	930	120	500	137	

鉄筋コンクリート側溝蓋（Ｋ１型）

平面図

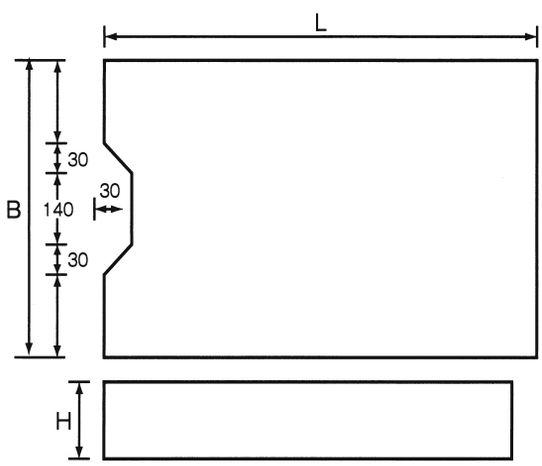

断面図

呼び名	寸法（m/m）			標準重量(kg)/枚	
	B	H	L		
K1−A 300	390	100	600	56	
K1−A 400	490	100	600	71	
K1−A 500	590	100	600	86	

※Ⓕ＝富士コンクリート自社製品となります

鉄筋コンクリート境界杭

◉鉄筋コンクリート境界杭の形状及び寸法

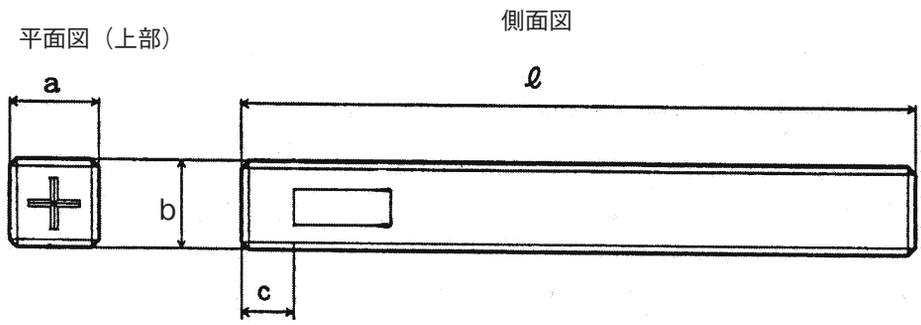

寸法（m/m）				参考重量(kg)/本	
a	b	c	ℓ		
60	60	無印	600	5	
120	120	70	900	31	Ⓕ
120	120	120	1,000	35	

※埋込タイルは、岐阜県・急傾斜・境界・市町村名・文字彫込・タイルなし等、ご指示に応じます。

◉ 国土交通省用地境界杭の形状及び寸法

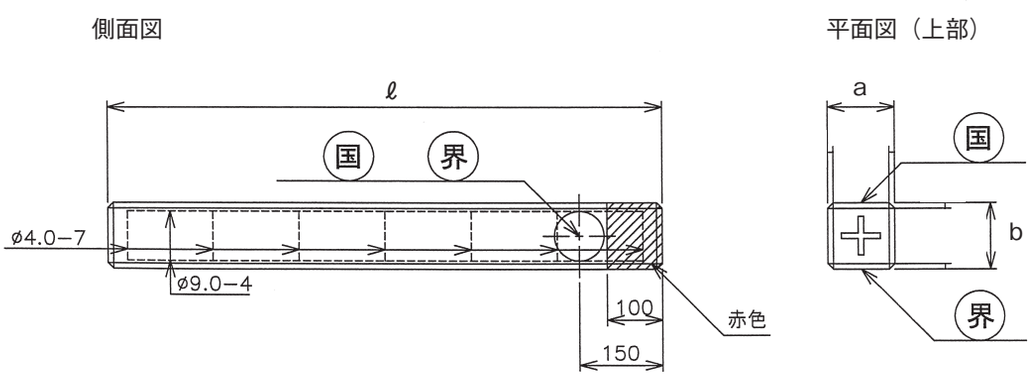

寸法（m/m）			参考重量(kg)/本	
a	b	ℓ		
120	120	1000	33	

鉄筋コンクリート境界杭（彫込）

◉鉄筋コンクリート境界杭の形状及び寸法（単位　mm）

120 × 120 × 900（岐阜県文字彫込）

平面図（上部）　　側面図

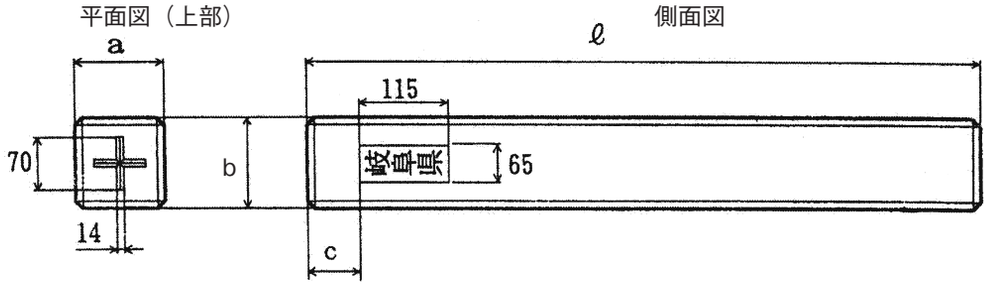

◉凹型処理部の形状及び寸法

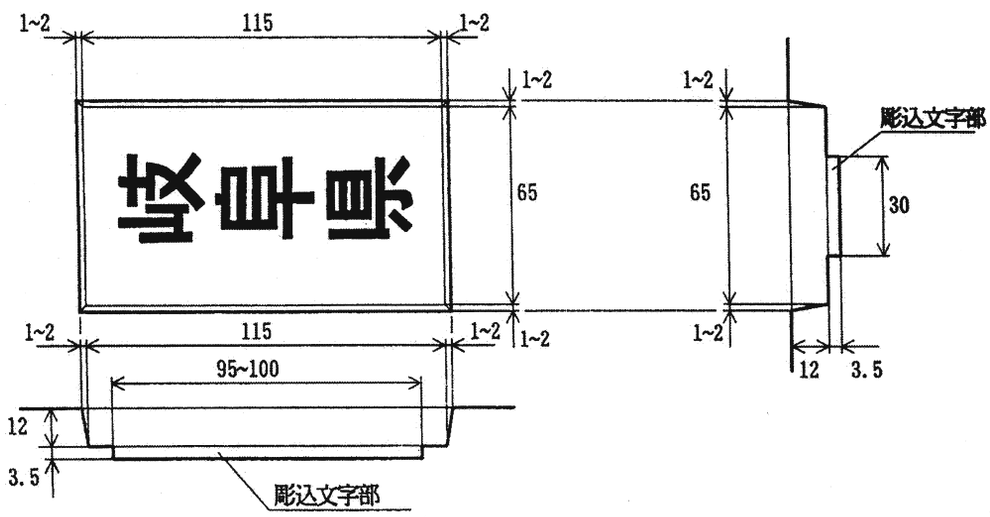

呼　び　名	寸　　法（m/m）				参考重量 (kg)/本	
	a	b	c	ℓ		
鉄筋コンクリート境界杭	120	120	70	900	31	Ⓕ(彫込とタイル)

ＪＲ規格柵垣柱

平面図（上部）　　側面図

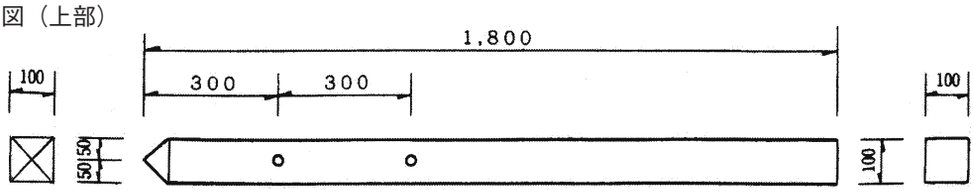

呼　び　名	寸　　法（m/m）	参考重量 (kg)/本	
柵　垣　柱	100 × 100 × 1,800	41	

※Ⓕ＝富士コンクリート自社製品となります

鉄筋コンクリート丸杭及び柵板

正面図　　側面図

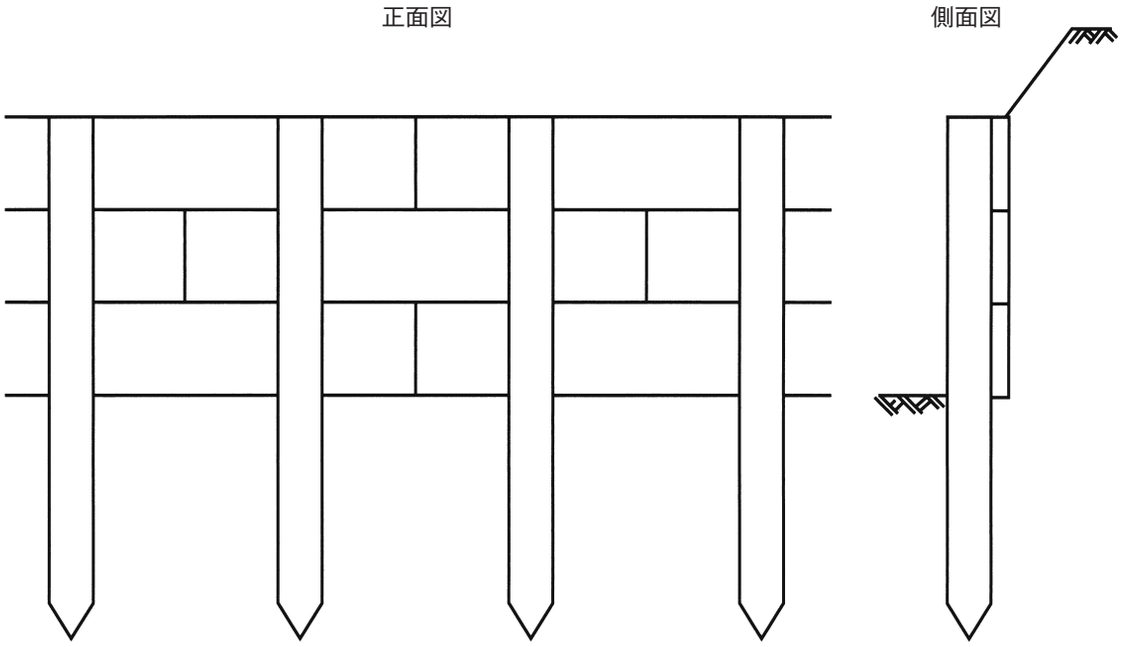

呼び名	寸法（㎜）	参考重量(kg)/枚	
丸杭	径　長さ φ 100 × 1,000	18	
	φ 100 × 1,200	21	
	φ 100 × 1,500	27	
	φ 100 × 1,800	32	
	φ 100 × 2,100	38	
	φ 100 × 2,500	45	
	φ 127 × 2,100	61	
	φ 127 × 2,500	73	
	φ 127 × 3,000	87	
柵板	厚さ　幅　長さ 40 × 200 × 1,495	28	
	40 × 200 × 1,995	38	
	40 × 250 × 1,495	35	
	40 × 250 × 1,995	47	
	40 × 300 × 1,495	42	
	40 × 300 × 1,995	56	

基礎ブロック

平面図

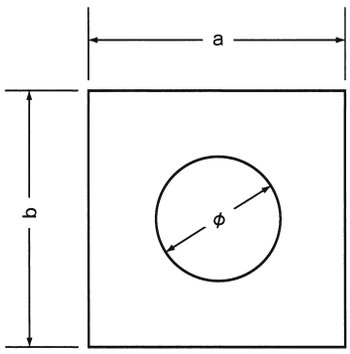

側面図

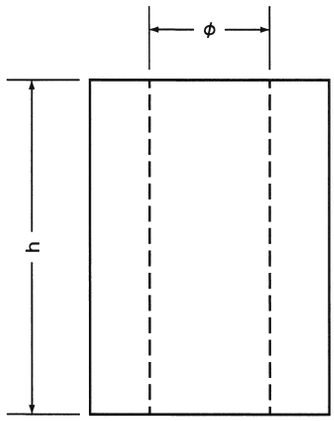

呼　び　名	寸　　法（㎜）			
	a	b	h	
150	150	150	350	
			450	
180	180	180	400	
			450	
200	200	200	400	
			450	
			500	
			600	
250	250	250	450	
			500	
300	300	300	200	
			300	
			400	
			450	
			500	
			600	
350	350	350	400	
			500	
400	400	400	400	
			500	
450	450	450	500	
500	500	500	500	

※径についてはφ75～φ200位まで穴あけ致します（サイズは要相談）
※他のサイズでの製作も致します

（サイズは、要相談）

JIS A 5318

鉄筋コンクリートベンチフリューム
（1 種）

断面図

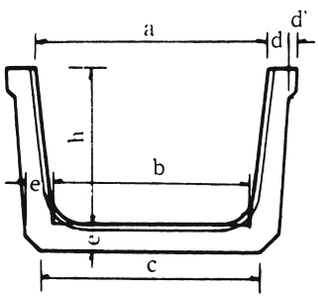

側面図

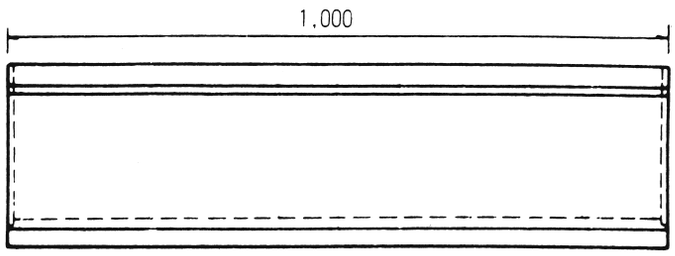

呼び名	寸				法			参考重量(kg)/本	
	a	b	c	d	d'	e	h		
200	200	170	205	30	10	35	150	45	
250	250	215	250	30	10	35	175	53	
300	300	260	300	30	10	40	200	68	
350	350	300	345	35	10	45	235	90	
400	400	345	395	40	15	50	260	114	
450	450	390	440	40	15	50	295	127	
500	500	435	490	45	15	55	320	154	
550	550	475	535	45	—	60	355	176	
600	600	520	580	45	—	60	380	189	
650	650	565	630	45	—	65	415	219	
700	700	610	680	50	—	70	440	254	
800	800	695	770	50	—	75	490	299	
900	900	785	870	55	—	85	550	379	
1000	1000	875	965	55	—	90	600	435	

鉄筋コンクリートベンチフリューム
（２種）

側面図

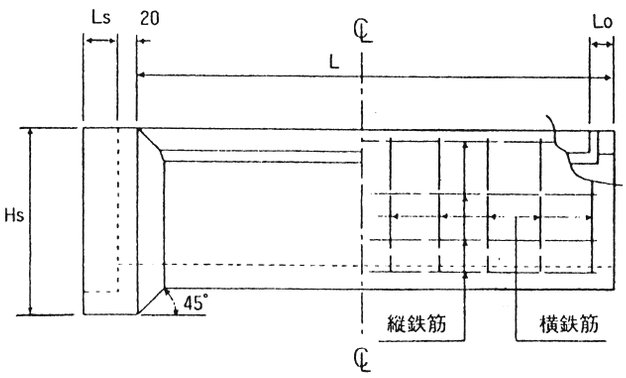

断面図

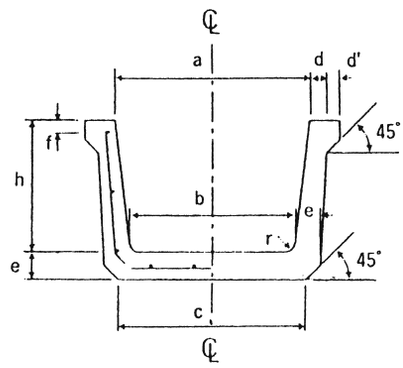

呼び名	寸法（mm）													参考重量 (kg)/本	
	a	b	c	d	d'	e	f	h	r	L	Hs	Ls	Lo		
200	200	170	205	30	10	35	25	150	30	2,000	224	50	55	99	
250	250	215	250	30	10	35	30	175	30	2,000	249	50	55	117	
300	300	260	300	30	10	40	30	200	40	2,000	284	50	55	147	
350	350	300	345	35	10	45	35	235	50	2,000	339	60	65	195	
400	400	345	395	40	15	50	40	260	50	2,000	364	60	65	247	
450	450	390	440	40	15	50	40	295	50	2,000	399	60	65	275	
500	500	435	490	45	15	55	45	320	60	2,000	434	60	65	335	
550	550	475	535	45	—	60	—	355	60	2,000	479	60	65	374	
600	600	550	580	45	—	60	—	380	60	2,000	504	60	65	430	
650	650	565	630	45	—	65	—	415	70	2,000	549	60	65	472	
700	700	610	680	50	—	70	—	440	70	2,000	584	60	65	499	
800	800	695	770	50	—	75	—	490	70	2,000	644	60	65	675	
900	900	785	870	55	—	85	—	550	80	2,000	724	60	65	851	
1000	1000	875	965	55	—	90	—	600	80	2,000	784	60	65	981	

鉄筋コンクリートベンチフリューム横断暗渠
（T－14）

断面図

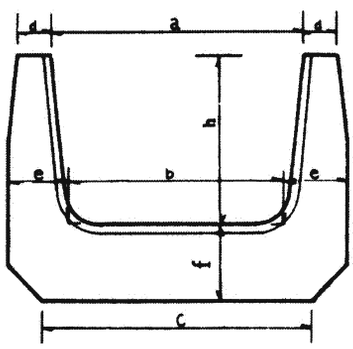

側面図

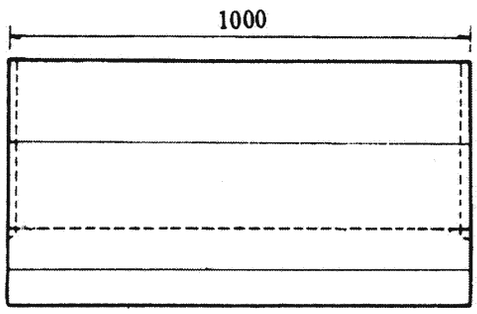

呼び名	寸法							全幅	全高	参考重量(kg)/本	
	a	b	c	d	e	f	h				
200	200	170	220	40	60	75	150	290	225	84	
250	250	215	265	40	65	85	175	345	260	110	
300	300	260	320	40	70	95	200	400	295	140	
350	350	300	390	50	85	100	235	470	335	195	
400	400	345	445	50	95	110	260	535	370	239	
450	450	390	510	60	105	120	295	600	415	297	
500	500	435	565	60	110	130	320	655	450	343	
550	550	475	615	60	120	140	355	715	495	403	
600	600	520	670	70	125	140	380	770	520	466	
650	650	565	725	70	130	150	415	825	565	525	
700	700	610	760	70	130	150	440	870	590	537	
800	800	695	865	80	140	160	490	975	650	646	
900	900	785	955	80	140	160	550	1,065	710	713	
1,000	1,000	875	1,055	80	150	170	600	1,175	770	826	

鉄筋コンクリートベンチフリューム横断暗渠用蓋
（T－14）

断面図　　側面図

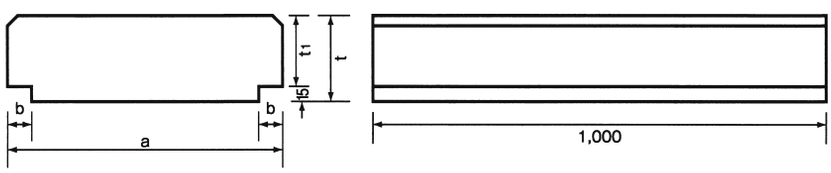

呼び名	寸法				参考重量 (kg)/枚	
	a	b	t	t_1		
200	280	45	85	70	56	
250	330	45	95	80	70	
300	380	45	105	90	90	
350	450	55	110	95	114	
400	500	55	110	95	128	
450	570	65	120	105	159	
500	620	65	120	105	173	
550	670	65	125	110	196	
600	740	75	130	115	225	
650	790	75	130	115	241	
700	840	75	135	120	266	
800	960	85	140	125	316	
900	1,060	85	150	135	375	
1,000	1,160	85	155	140	425	

鉄筋コンクリートベンチフリューム用進入路蓋
（T－５）

断面図

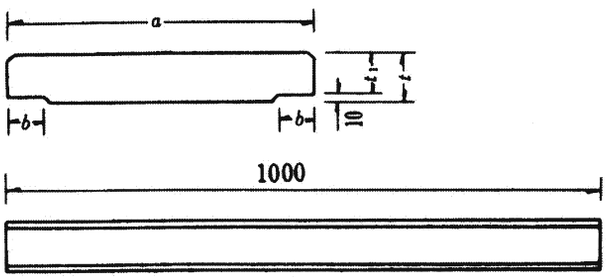

側面図

呼び名	寸法				参考重量 (kg)/枚	
	a	b	t	t_1		
200	280	45	70	60	45	
250	330	45	70	60	53	
300	380	45	75	65	66	
350	440	50	80	70	81	
400	510	60	80	70	94	
450	560	60	85	75	111	
500	620	65	85	75	123	
550	640	50	90	80	135	
600	690	50	90	80	146	
650	740	50	95	85	166	
700	800	55	95	85	180	
800	900	55	100	90	213	
900	1,010	60	105	95	251	
1,000	1,110	60	110	100	290	

鉄筋コンクリートベンチフリューム用分水桝

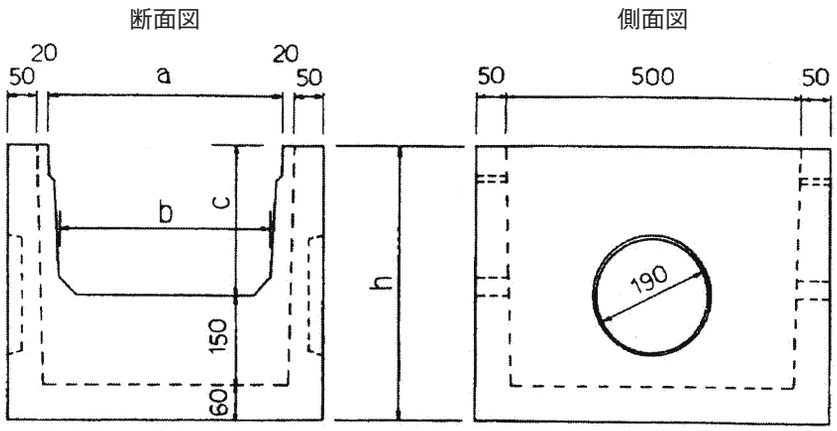

呼び名	適用範囲	寸法				重量 (kg)/個	
		a	b	c	h		
1号	250～300	400	360	250	460	123	
2号	350～400	530	465	320	530	154	
3号	450～500	640	565	385	595	182	
4号	550～600	710	660	450	660	225	

鉄筋コンクリートベンチフリューム用屈折桝

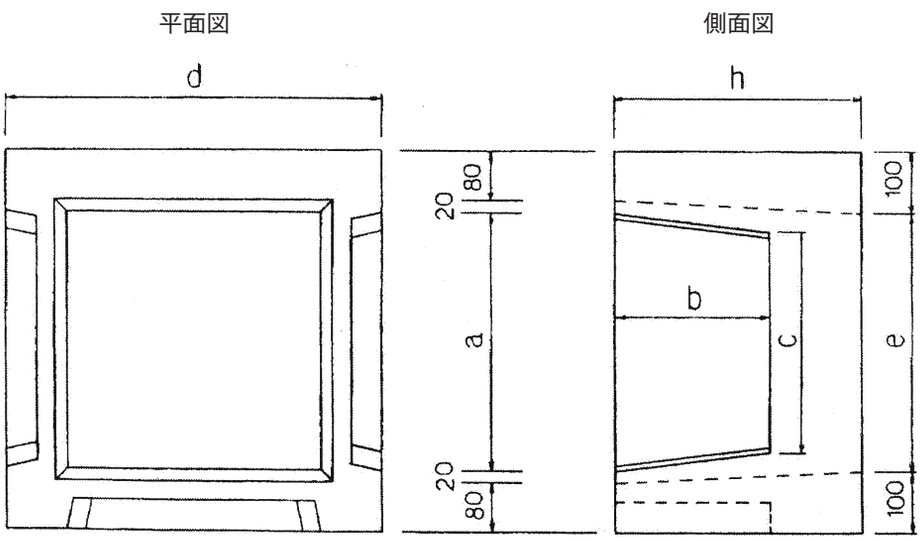

呼び名	適用範囲	寸法						重量 (kg)/個	
		a	b	c	d	e	h		
300型	250～300	420	250	360	620	420	400	146	
400型	350～400	550	320	465	750	550	470	210	
500型	450～500	660	385	565	860	660	535	266	
600型	550～600	730	450	660	930	730	600	319	

鉄筋コンクリート角落し

◉450 型

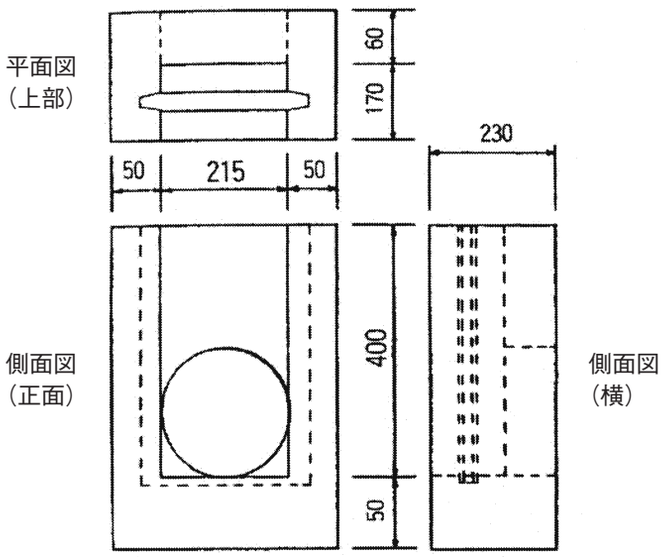

◉750 型

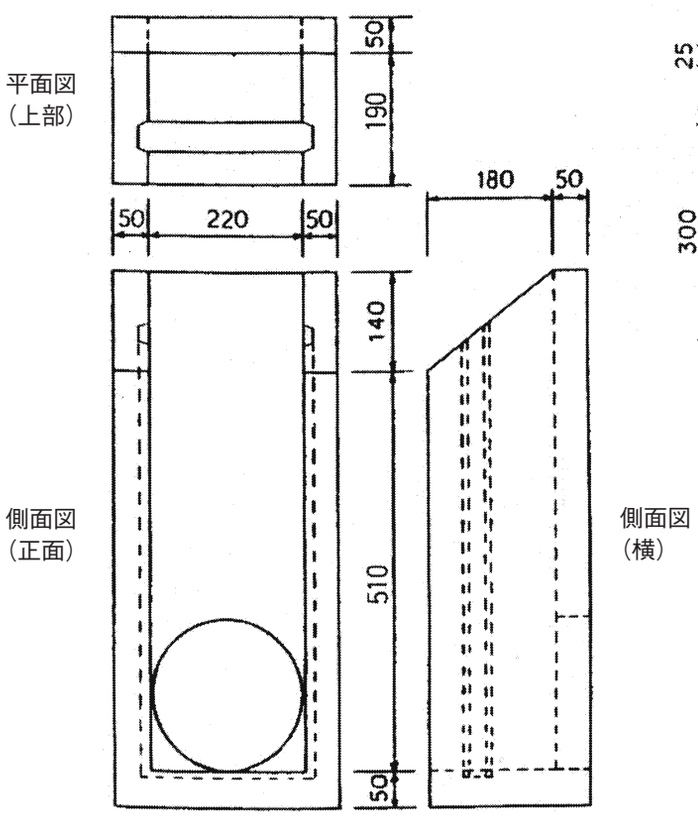

◉制水板（450、750 型用）（450、750 型用 ½）

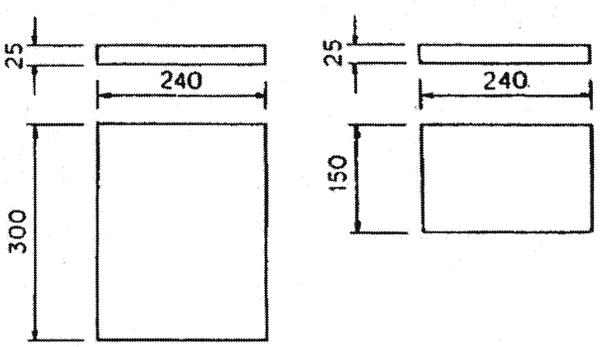

平面図

呼び名		重量 (kg)/本	
角落し	450型	38	
	750型	58	
制水板	450型用	4	
	750型用	4	
	750型用½	2	

ヒューム管 JIS A 5303

B 形管

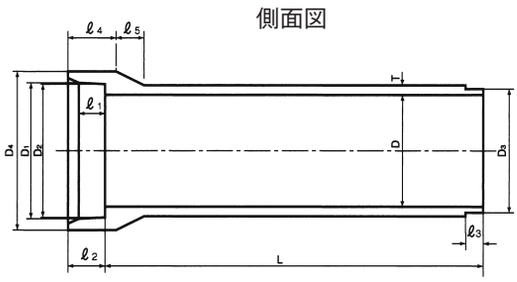

◎ B 形管寸法　　（単位：mm）

呼び径	内径 D	D 1	D 2	D 3	D 4	厚さ T	ℓ 1	ℓ 2	ℓ 3	ℓ 4	ℓ 5	有効長 L	参考質量 (kg)/本
150	150	210	206	194	262	26	65	90	32	115	50	2,000	77
200	200	262	258	246	316	27	65	90	32	115	55	2,000	103
250	250	314	310	298	370	28	65	90	32	120	60	2,000	131
300	300	368	364	350	424	30	65	90	36	120	60	2,000	165
350	350	422	418	404	482	32	65	90	36	120	65	2,000	204
400	400	478	474	460	544	35	70	95	36	125	70	2,430	306
450	450	534	530	516	606	38	70	95	36	125	75	2,430	373
500	500	592	588	574	672	42	70	95	36	130	85	2,430	459
600	600	708	704	690	804	50	75	100	36	135	100	2,430	660
700	700	824	820	802	936	58	75	105	40	140	115	2,430	899
800	800	940	936	918	1,068	66	80	110	40	150	130	2,430	1,170
900	900	1,058	1,054	1,036	1,204	75	85	115	40	160	150	2,430	1,520
1,000	1,000	1,172	1,168	1,150	1,332	82	96	120	40	165	165	2,430	1,850
1,100	1,100	1,286	1,282	1,260	1,458	88	100	125	42	175	175	2,430	2,190
1,200	1,200	1,400	1,396	1,374	1,586	95	104	130	42	185	190	2,430	2,600
1,350	1,350	1,566	1,562	1,540	1,768	103	108	135	42	195	205	2,430	3,190

管種 ＼ 内径(m/m)	B 形外圧管（ゴムリング共）					
	管厚(m/m)	管長(m)	重量(kg)/本	1　種	2　種	集水管（B 形）
150	26	2.00	77			
200	27	〃	103			
250	28	〃	131			
300	30	〃	165			
350	32	〃	204			
400	35	2.43	306			
450	38	〃	373			
500	42	〃	459			
600	50	〃	660			
700	58	〃	899			
800	66	〃	1,170			
900	75	〃	1,520			
1,000	82	〃	1,850			
1,100	88	〃	2,190			
1,200	95	〃	2,600			
1,350	103	〃	3,190			

備　考　　1.　2,000kg 以上は車上渡し (レッカー代別)

　　2.　吊り穴、管端補強バンド及び滑材は別途お見積り致します

岐阜県統一型 コンクリート積みブロック

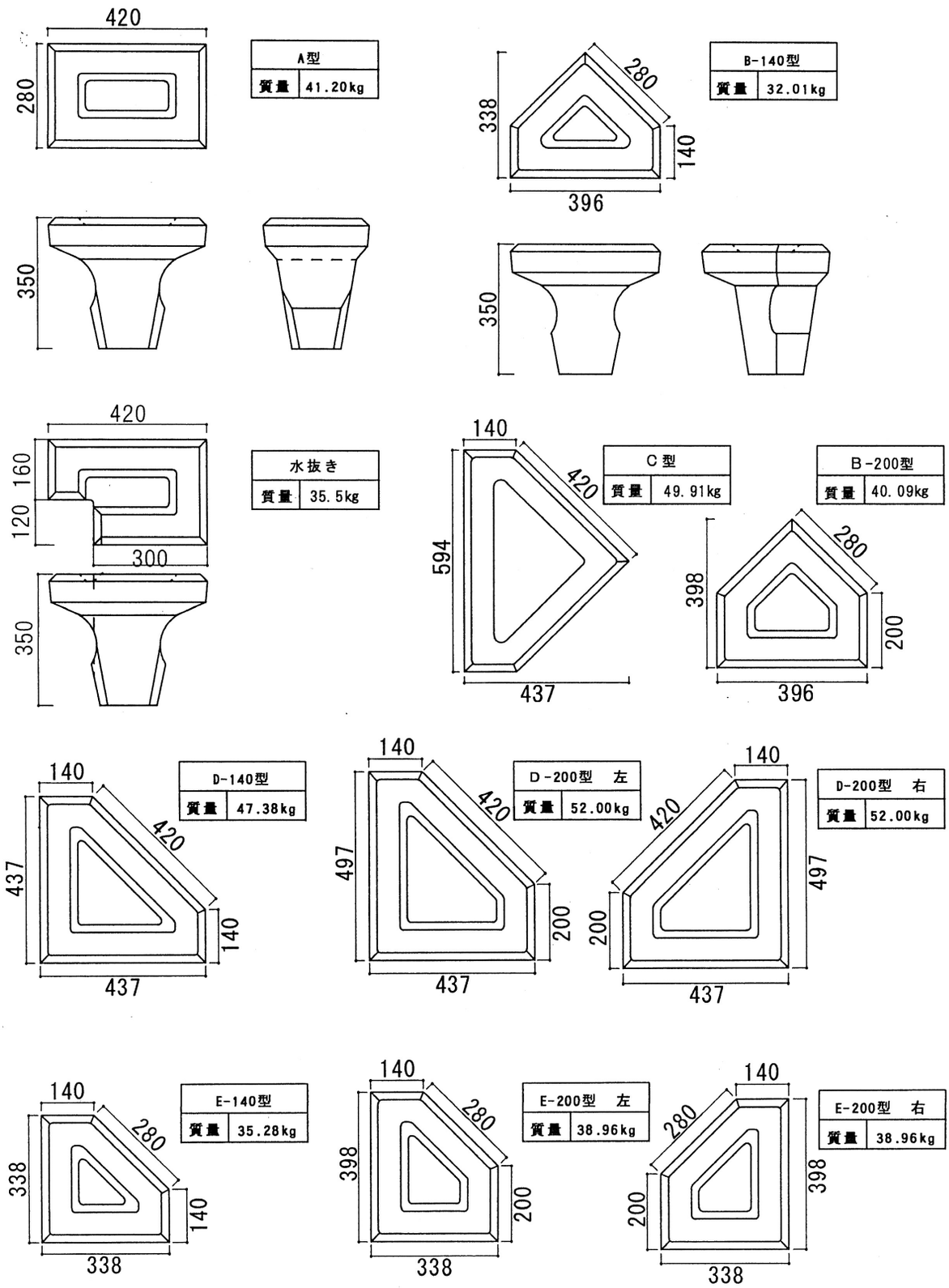

統一型 コンクリート積みブロック(粗面型)

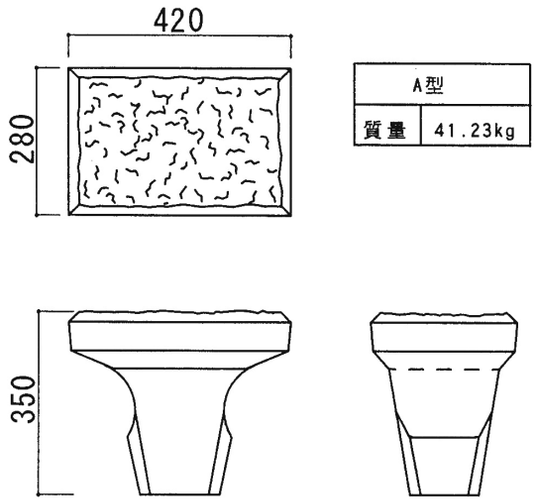

A型	
質量	41.23kg

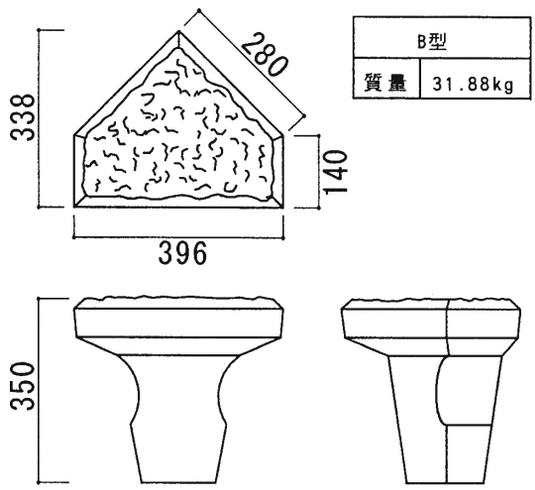

B型	
質量	31.88kg

C 型	
質量	50.57kg

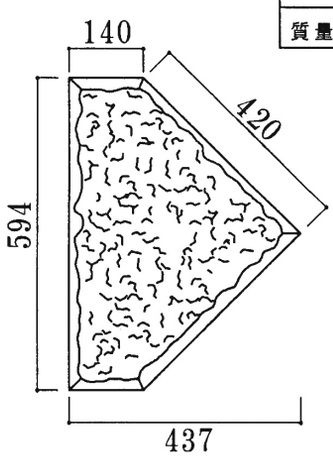

D型	
質量	48.02kg

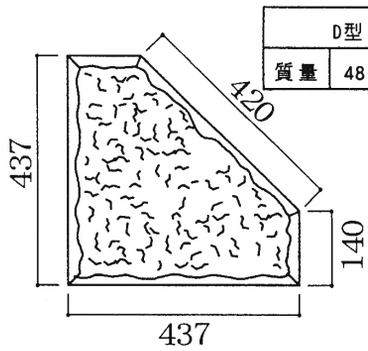

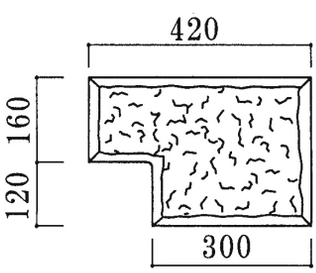

水抜き	
質量	35.6kg

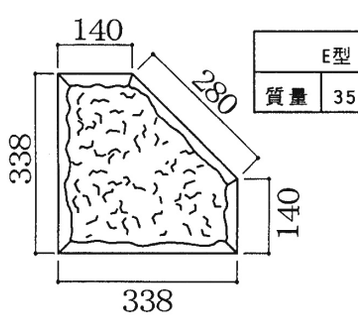

E型	
質量	35.92kg

KB式ブロック　420×280型

谷積必要種類別ブロック数早見表

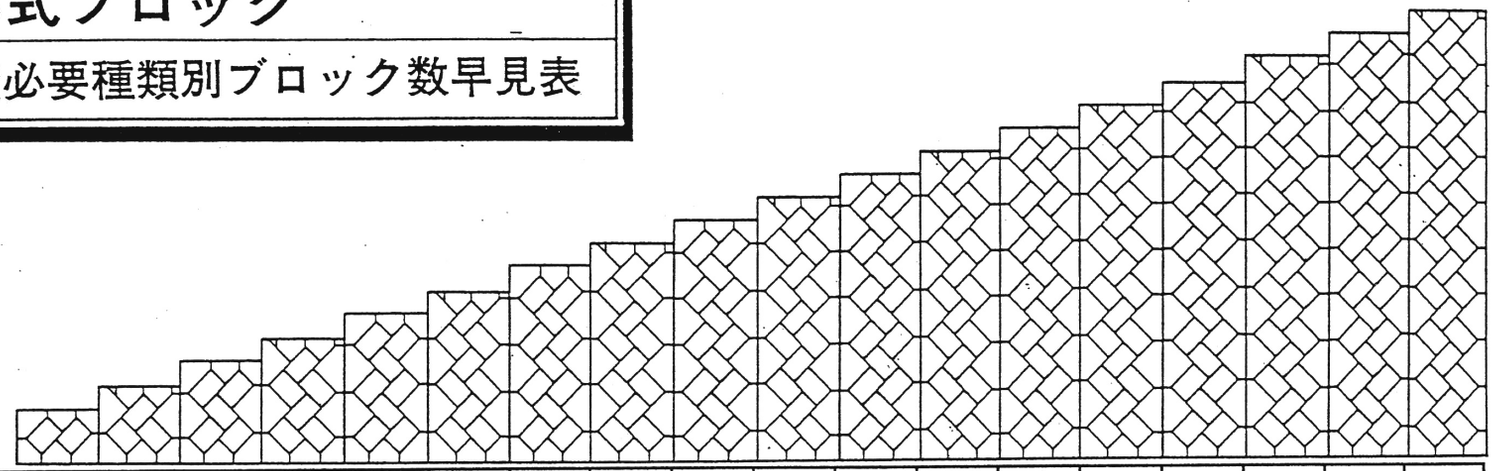

(420×280)

	積み段数	3	4	5	6	7	8	9	10	11	12	13	14	15	16	17	18	19	20
法長 1	根・天 B-140使用	0.775	1.072	1.369	1.666	1.963	2.260	2.557	2.854	3.151	3.448	3.745	4.042	4.339	4.636	4.933	5.230	5.527	5.824
法長 2	B-140とB-200使用	0.835	1.132	1.429	1.726	2.023	2.320	2.617	2.914	3.211	3.508	3.805	4.102	4.399	4.696	4.993	5.290	5.587	5.884
法長 3	根・天 B-200使用	0.895	1.192	1.489	1.786	2.083	2.380	2.677	2.974	3.271	3.568	3.865	4.162	4.459	4.756	5.053	5.350	5.647	5.944
C	側石	0	2	2	4	4	6	6	8	8	10	10	12	12	14	14	16	16	18
D	角石大	2	1	2	1	2	1	2	1	2	1	2	1	2	1	2	1	2	1
E	角石小	2	1	2	1	2	1	2	1	2	1	2	1	2	1	2	1	2	1
A	基本	n+1	2n+1	3n+2	4n+2	5n+3	6n+3	7n+4	8n+4	9n+5	10n+5	11n+6	12n+6	13n+7	14n+7	15n+8	16n+8	17n+9	18n+9
B	根石、天端	2n	2n+1	2n	2n+1	2n	2n+1	2n	2n+1	2n	2n+1	2n	2n+1	2n	2n+1	2n	2n+1	2n	2n+1

施工延長(L)=0.396n+0.775　　$n=\frac{L-0.775}{0.396}$

JISマーク表示制度

認証書

認証番号：　GB0407090

富士コンクリート工業株式会社

岐阜県高山市冬頭町 1450 番地の 6

産業標準化法第 30 条第 1 項の規定に基づき、下記の鉱工業品が主務省令及び日本産業規格に適合していることを認証します。

記

1. 鉱工業品の名称　：プレキャストコンクリート製品

2. JIS の番号及び名称　：JIS A 5371 プレキャスト無筋コンクリート製品
JIS A 5372 プレキャスト鉄筋コンクリート製品

3. 認証の区分　：プレキャスト無筋コンクリート製品 I 類
プレキャスト鉄筋コンクリート製品 I 類

4. 製品の種類又は等級　：認証書別紙による

5. 工場の名称及び所在地　：富士コンクリート工業株式会社
岐阜県高山市一之宮町 1119 番地

認 証 日：　2007 年 8 月 29 日

再発行日：　2019 年 9 月 19 日

一般財団法人
日本建築総合試験所
大阪府吹田市藤白台五丁目8番1号

理事長　井上　一朗

認証書別紙

認 証 番 号 ：GB0407090

認　証　日 ：2007年8月29日

再 発 行 日 ：2019年9月19日

認証に係る製品の種類又は等級

表1　認証に係る製品の種類

認証の区分	製品の種類	製品	
		製品名	種類
プレキャスト 無筋コンクリート製品 I類	舗装・境界 ブロック類	境界ブロック	片、両
プレキャスト 鉄筋コンクリート製品 I類	路面排水溝類	上ぶた式U形側溝（本体）	1種
		落ちふた式U形側溝	1種、3種

富士コンクリート工業株式会社〈案内図〉

【コンクリート事業部（宮工場）】

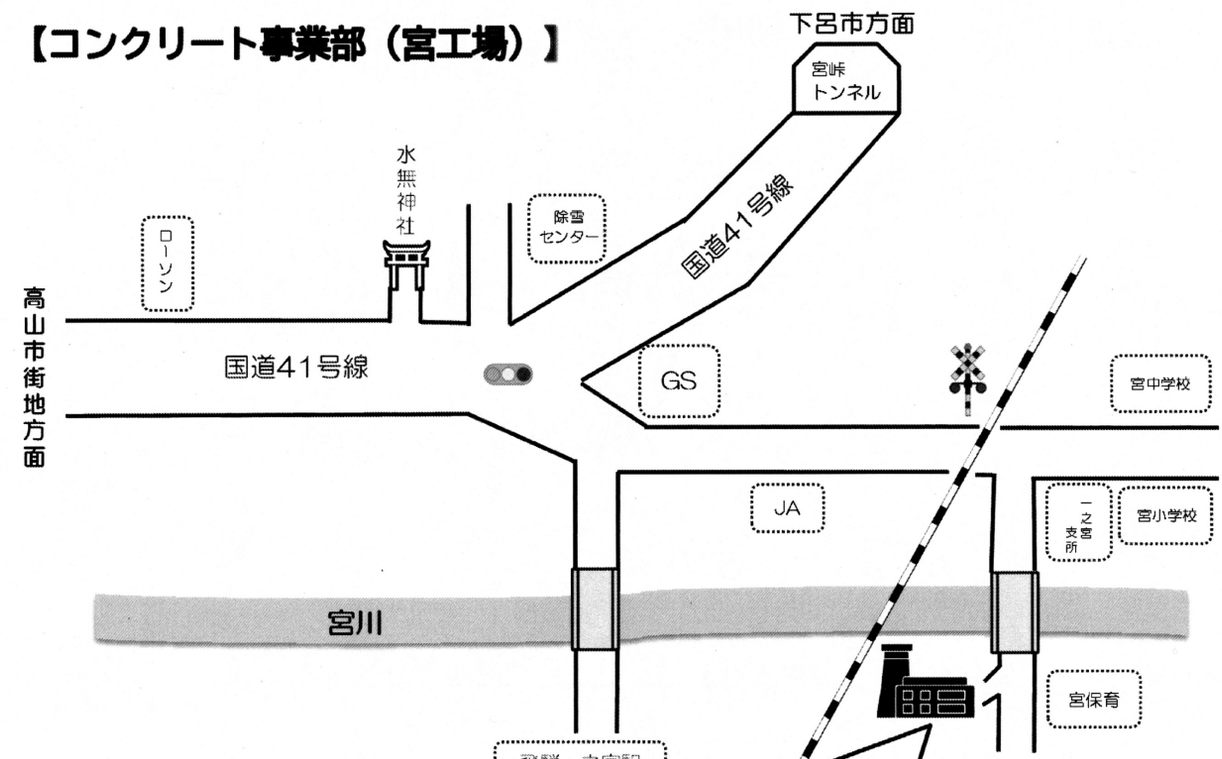

コンクリート事業部（宮工場）
〒509-3505
岐阜県高山市一之宮町1119
TEL　0577-53-3939
FAX　0577-53-3206

【本社】

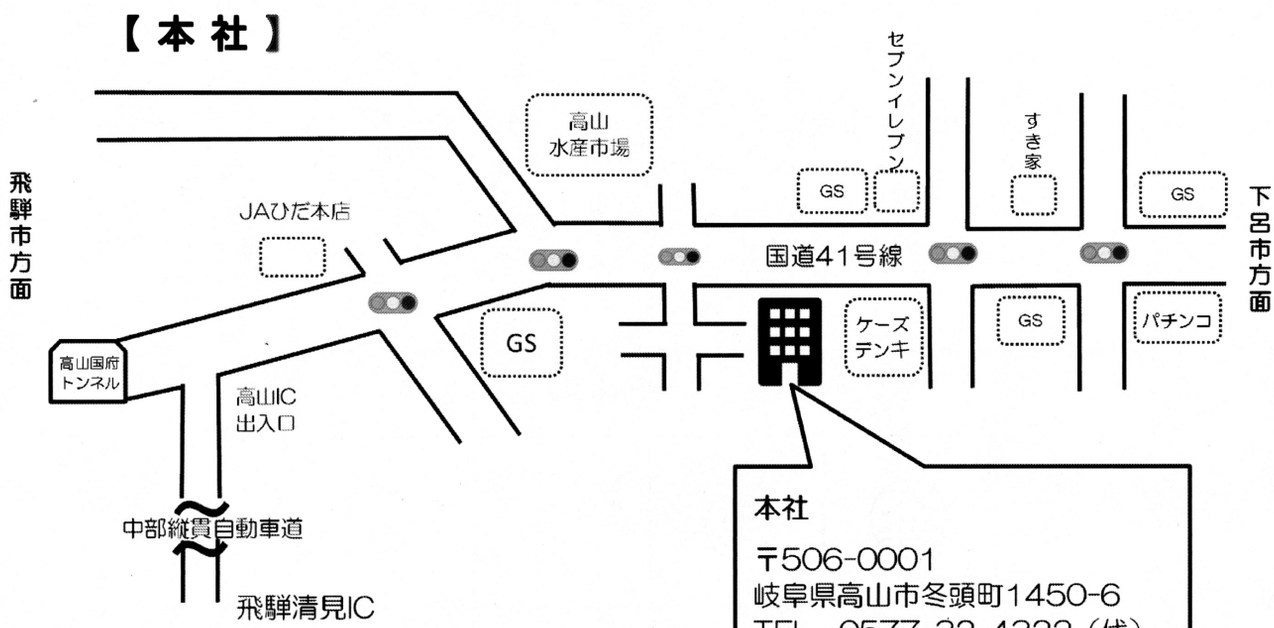

本社
〒506-0001
岐阜県高山市冬頭町1450-6
TEL　0577-32-4322（代）
FAX　0577-32-4397

2023年 11月現在